Os dados contidos nesta publicação são fornecidos a título indicativo e poderão ficar desatualizados em consequência das modificações feitas pelo fabricante, a qualquer momento, por razões de natureza técnica, ou comercial, porém sem prejudicar as características básicas do produto.

FSC
www.fsc.org
MISTO
Papel produzido a partir de fontes responsáveis
FSC® C019835

70C17HD MANUAL DE USO E MANUTENÇÃO

70C17HD

MANUAL DE USO E MANUTENÇÃO



CNH INDUSTRIAL BRASIL LTDA.
Av. Senador Milton Campos, 175 - 2°andar
Nova Lima - MG - CEP 34000-000. Brasil.
PN 5802532031 - 3ª Edição - Outubro/2020

IVECO

TDoc: Proc. Administrativo 13.214/2025 | Anexo: Manual_Iveco.pdf (1/190) 62/298

Agradecemos por ter preferido a IVECO e ao mesmo tempo congratulamo-nos com você pela escolha efetuada: este veículo é caracterizado por excelente desempenho, baixos consumos, alta confiança e conforto.

Convidamos a ler atentamente as indicações para o uso e a manutenção do seu novo veículo.

Seguindo as instruções, será assegurado o seu perfeito funcionamento e uma longa durabilidade.

Ao lhe desejar bom trabalho, informamos que a Rede de Assistência IVECO estará sempre ao seu lado para lhe oferecer a máxima competência e profissionalismo.

Um veículo IVECO assemelha-se um pouco a quem o conduz: É um sistema pensado, projetado e construído como um verdadeiro organismo, no qual cada uma das suas milhares de peças vive numa indispensável lógica de conjunto com todas as outras.

Os engenheiros da IVECO estabeleceram as características técnicas com absoluta precisão para garantir a máxima segurança e confiabilidade.

Para manter o IVECO que você escolheu, é necessário que cada componente continue a desenvolver a sua tarefa no sistema assim como ele foi projetado.

O modo seguro para obter este resultado é servir-se da Rede de Assistência IVECO. Identificada pela indicação IVECO Service, ela é constituída no mundo por mais de 3.500 pontos de assistência, portanto pode ser acessada com facilidade em qualquer local do território em que você se encontrar.

Dela fazem parte mais de 30.000 técnicos e mecânicos, cada um dos quais recebe uma instrução profissional completa nas Escolas de Capacitação com atualizações periódicas, para oferecer-lhe essa segurança e profissionalismo que a constante evolução tecnológica dos veículos exige para garantir um diagnóstico preciso das necessidades assistenciais, rapidez de intervenção e qualidade de serviço.

Reparações

O IVECO Service assegura também o uso exclusivo das PEÇAS GENUÍNAS IVECO, que garantem a manutenção do veículo na sua integridade originária. As PEÇAS GENUÍNAS IVECO são de fato as ÚNICAS que se inserem perfeitamente na lógica de conjunto com o qual foi projetado e construído o veículo.

Manutenção Programada

Para assegurar condições de exercício sempre perfeitas ao seu veículo, aconselhamos a utilização do sistema de manutenção programada que, através da regularidade das intervenções de manutenção preventiva, representa a melhor garantia para a segurança de funcionamento e a otimização dos custos de exercício.

Observar com atenção as recomendações deste manual para obter o melhor funcionamento do seu veículo por um longo tempo.

A política da IVECO visa a melhoria contínua de seus produtos, reservando-se o direito de alterar preços, especificações técnicas ou configurações a qualquer momento, sem aviso prévio.

Todos os dados fornecidos nesta publicação estão sujeitos a variações de fabricação. As dimensões e pesos são aproximados e as ilustrações não representam necessariamente os produtos em suas condições padrão.

Para obter informações precisas sobre qualquer produto, por favor, contatar o seu concessionário IVECO.

Todos os direitos reservados. Nenhuma parte do texto, bem como as ilustrações desta publicação, poderá ser reproduzida.

70C17 HD

MANUAL DE USO E MANUTENÇÃO

70C17 HD

ATENÇÃO Com a finalidade de assegurar a funcionalidade de todos os componentes e manter a garantia de seu veículo, é recomendável que a montagem de sobre-estruturas e equipamentos adicionais seja executada respeitando-se as recomendações do Manual do implementador e os equipamentos da gama 70C17 HD, disponível em toda a Rede de Assistência IVECO.
No caso de haver dúvidas de interpretação das recomendações, ou ainda a ocorrência de situações não contempladas no mesmo, aconselhamos consultar o pessoal técnico da Rede de Assistência IVECO, que poderá orientá-lo adequadamente.

NOTA As imagens contidas neste manual são meramente ilustrativas.

Modelos

Os modelos ilustrados neste Manual estão compostos da seguinte forma:

MODELOS	MOTOR	CAIXA DE CÂMBIO	EIXO TRASEIRO	FREIOS DIANTEIROS	FREIOS TRASEIROS
70C17 HD	FICDS	ZF 6S480 VO	Dana 286	Hidráulicos a disco	Pneumáticos a tambor

Segurança 7
Posto de condução 13
Controles e dispositivos 43
Partida e condução 51
Equipamentos do veículo 73
Intervenção rápida 77
Manutenção de rotina 91
Manutenção programada 117
Características técnicas 145
Fusíveis e relés 171

Segurança

Tabela de abreviações 8
Simbologia das notas de segurança 10
Instalação de dispositivos elétricos/eletrônicos 11
Informações ambientais 12

Tabela de abreviações

ABREVIAÇÕES	DESCRIÇÃO
ABS	"Anti-lock Braking System". Sistema antibloqueio das rodas.
A/C	"Air conditioning System". Sistema de ar-condicionado.
BCM	"Body Computer Module". Unidade de controle elétrico e eletrônico. Responsável pelo gerenciamento de diversas funções do veículo.
CAN	"Controller Area Network". Rede de comunicação de dados entre as unidades eletrônicas do veículo.
CC	"Cruise Control". Sistema eletrônico que permite a regulagem automática da velocidade do veículo.
DPF	"Diesel Particulate Filter". Filtro de partículas.
DRL	"Daytime Running Light". Luzes diurnas.
ECM/EDC	"Engine Control Module" e "Electronic Diesel Control". Unidade de controle e gestão de alimentação do motor.
EGR	"Exhaust Gas Recirculation". Dispositivo de controle de poluição que reintroduz no circuito de alimentação parte dos gases de escape, com o objetivo de reduzir a produção de NOx.
EOBD – EOBD II	"European On Board Diagnosis". Sistema de controle das emissões poluentes do veículo.
ESS	"Emergency Stop Signalling". Função que permite a ativação das Luzes de Direção (Setas) traseiras em caso de frenagem brusca, em situação de emergência.
HB	"High Beam". Farol Alto.

ABREVIAÇÕES	DESCRIÇÃO
LB	"Low Beam". Faróis baixos.
LCD	"Liquid Crystal Display". Display de cristal líquido.
LED	"Light Emitting Diode". Diodo emissor de luz.
MIL	"Malfunction Indicator Lamp". Indicador que indica o mau funcionamento dos sistemas de controle de poluição.
CB	"Citizen Band". Rádio de comunicação amador.
PBT	Peso Bruto Total.
SBR	"Seat Belt Reminder". Sistema que avisa o condutor que o cinto de segurança desse banco não está sendo utilizado.
USB	"Universal Serial Bus". Barramento de dados eletrônicos que permite a comunicação e carregamento de dispositivos eletrônicos como celulares e tablets.









Simbologia das notas de segurança

Nas páginas que se seguem encontrará frequentemente estes símbolos; para sua segurança e para a segurança do seu veículo, siga rigorosamente as instruções a que se referem.

Perigo para as pessoas

A ausência ou incompleta observância destas prescrições pode implicar em perigo grave para a segurança das pessoas.

Perigo de danos graves para o veículo

A parcial ou completa não observância destas indicações implica no perigo de sérios danos ao veículo e também na perda da garantia.

Perigo, recomendações gerais

Conjuga os perigos de ambos os símbolos acima descritos.

Proteção do ambiente

Indica os comportamentos corretos a adotar para que a utilização do veículo respeite o mais possível o ambiente.

Instalação de dispositivos elétricos/eletrônicos
As montagens dos acessórios, inclusões e eventuais modificações do veículo devem ser executadas de acordo com as "Diretivas para a transformação e o equipamento dos veículos" disponíveis nas oficinas da Rede de Assistência IVECO.
Lembre-se que, em especial no que diz respeito à instalação elétrica, estão previstas de série (ou opcionais) diversas tomadas elétricas para simplificar e regularizar as intervenções elétricas a cargo dos instaladores.
Qualquer derrogação às "Diretivas para a transformação e o equipamento dos veículos" requer a autorização da IVECO BUS. A inobservância das prescrições acima descritas implica o anulamento da garantia e, em alguns casos, a possível perda da homologação do veículo.

Os dispositivos elétricos/eletrônicos instalados após a compra do veículo no âmbito do pós-venda devem ser equipados com a marca:



IVECO BUS autoriza a montagem de aparelhos emissores/receptores desde que sejam montados pela Rede de Assistência IVECO respeitando as indicações do fabricante.
É absolutamente proibido fazer modificações ou conexões à fiação das unidades de controle elétrico, especialmente a linha de interligação de dados entre as unidades de controle (linha CAN) deve ser considerada inviolável.

ATENÇÃO A montagem de dispositivos que implicam modificações das caraterísticas do veículo pode anular a autorização de circulação por parte das autoridades adequadas e a eventual anulação da garantia de forma limitada aos defeitos causados pela modificação ou direta ou indiretamente relativos à mesma.

Informações ambientais

O que fez e o que está fazendo a IVECO para respeitar e proteger o ambiente?
O desempenho ambiental de um veículo vai além do seu ciclo de utilização, prolongando-se por todo o seu ciclo de vida. Há anos que a IVECO BUS se empenha de forma global na proteção e respeito pelo ambiente, através da melhoria contínua dos processos de produção e da realização de produtos cada vez mais eco-compatíveis.
De fato, para além de uma investigação contínua em termos de tecnologias de processo e de produto com prestações de alta eficiência energética e ambientalmente compatíveis, logo nas fases de concepção e construção dos seus produtos, a IVECO BUS idealizou soluções que preveem o uso de componentes e materiais recuperáveis e recicláveis com um impacto mínimo no ambiente.
O cliente pode dirigir-se à rede de concessionários IVECO BUS para obter indicações relativas ao centro de descarte licenciado mais próximo. Os centros de descartes foram rigorosamente selecionados pela IVECO BUS para garantir um serviço em conformidade com os padrões de qualidade e de excelência para a recolha, o tratamento e a reciclagem dos veículos em fim de vida.

Descarte de Resíduos

O descarte de todos os líquidos e sólidos deve ser realizado respeitando totalmente as normas específicas vigentes. Um comportamento adequado garante que o veículo seja utilizado com respeito pelo meio ambiente.

Posto de condução

Painel de instrumentos	14
Ajuste de iluminação dos instrumentos	21
Painel central	22
Lista dos indicadores de sinalização	23
DPF (Diesel Particulate Filter)	35
Avisador sonoro	37
Lista de ideogramas em botões e interruptores	38
Comandos do painel	39

Painel de instrumentos

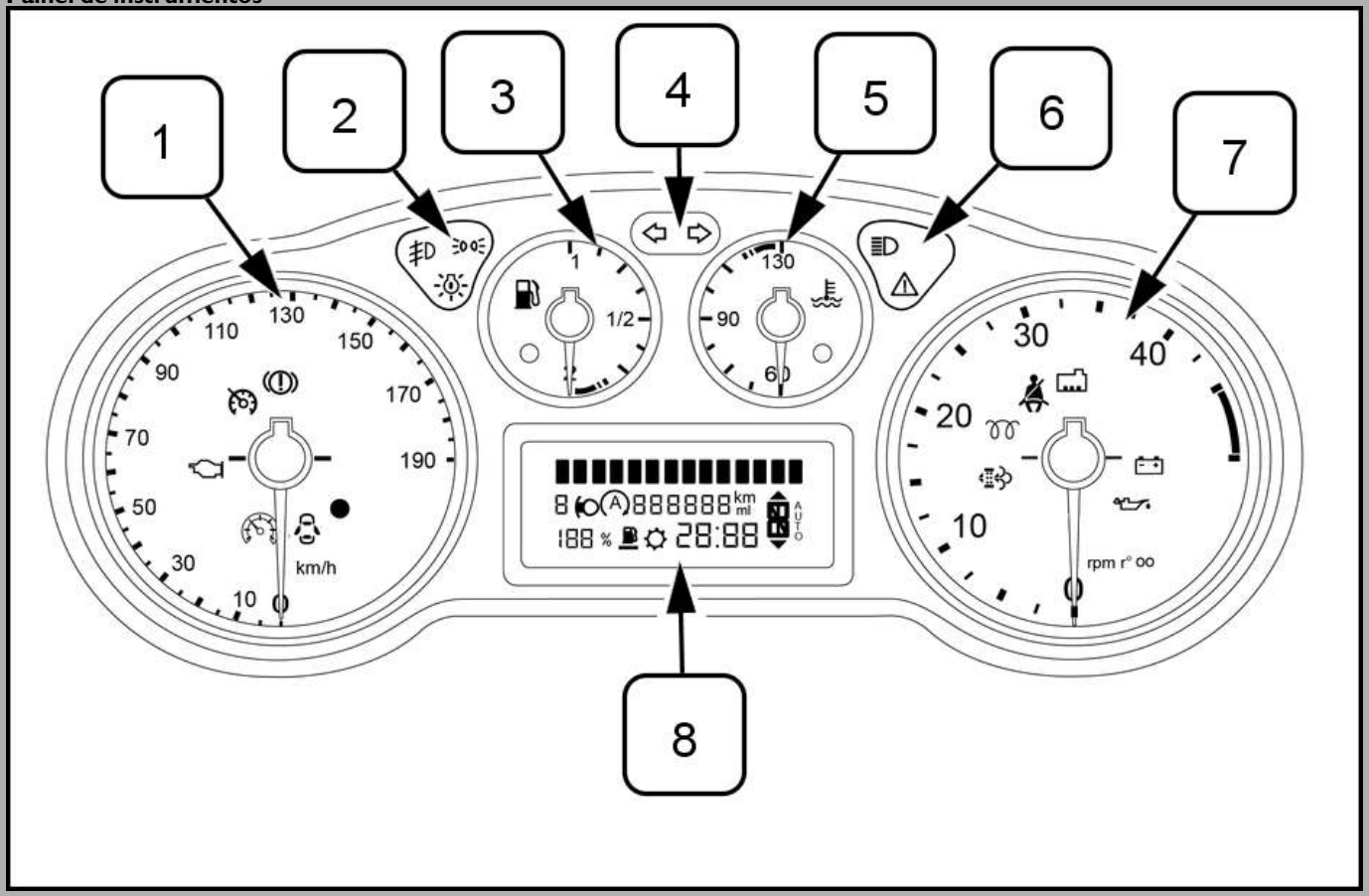

Instrumentos

O painel de instrumentos é composto pelos instrumentos seguintes:

1. Velocímetro com indicadores de sinalização.
2. Módulo indicador de sinalização das luzes externas.
3. Indicador de nível do combustível com indicador de reserva.
4. Módulo indicador de sinalização dos indicadores de direção.
5. Indicador de temperatura do líquido de refrigeração do motor com luz-espia de temperatura elevada.
6. Módulo indicador de sinalização das luzes externas.
7. Indicador de RPM com indicadores de sinalização.
8. Display multifunções.

Velocímetro

O instrumento **(1)** indica a velocidade do veículo. A escala é em km/h.
O painel de instrumentos contém também uma série de indicadores de sinalização. Consultar as tabelas neste capítulo.

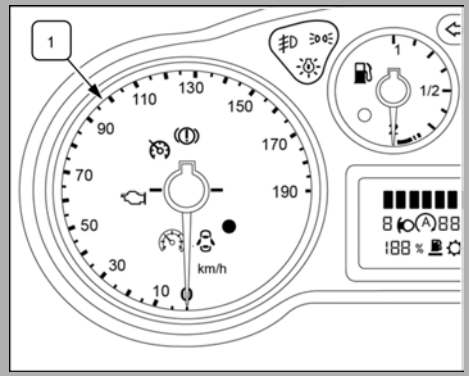

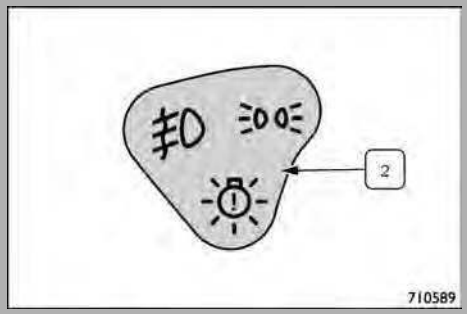

Módulo indicador de sinalização das luzes

O módulo de indicadores de sinalização **(2)** contém parte dos indicadores relativos às luzes externas.

Para mais detalhes, consultar a tabela neste capítulo e o capítulo relativo ao funcionamento das luzes.

Indicador do nível do combustível
O instrumento **(3)** indica a quantidade de combustível presente no reservatório.
Quando o ponteiro indica:
0. O reservatório está vazio.
½. O reservatório está cheio até a metade (comparado com a capacidade disponível).
1. O reservatório está cheio.
O indicador amarelo **(A)** acende-se para indicar que a quantidade de combustível presente no reservatório é mínima, portanto a autonomia do veículo é limitada.

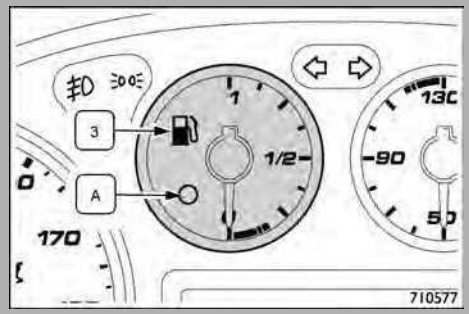

Módulo indicador de sinalização dos indicadores de direção
O módulo de indicadores **(4)** sinaliza o acionamento das luzes de direção.

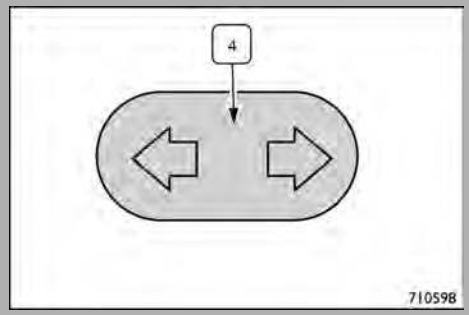

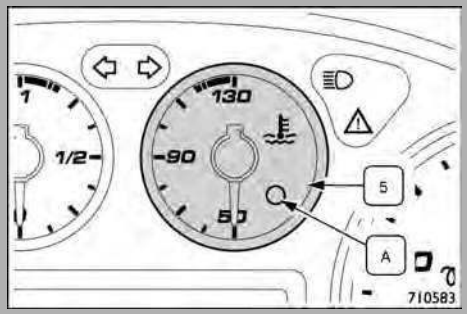

Indicador de temperatura do líquido de refrigeração do motor
O instrumento **(5)** indica a temperatura do líquido no circuito de arrefecimento do motor.
O termômetro começa a dar informação quando a temperatura do líquido é superior a, aproximadamente, **50 °C** e o ponteiro indica "50".

- Fundo da escala, para baixo (índice 50): temperatura do líquido de refrigeração baixa.
- Fundo da escala, para cima (índice 130): temperatura do líquido de refrigeração elevada.
- A temperatura média de trabalho está compreendida entre **80 °C** e **95 °C**.

ATENÇÃO Uma temperatura excessiva do líquido de refrigeração do motor é assinalada quando o ponteiro da temperatura do líquido de refrigeração do motor se posicionar perto da marca vermelha; com o acendimento do indicador vermelho **(A)**, juntamente com a mensagem visualizada no display multifunções.

Perigo, recomendações gerais
Em caso de aumento excessivo da temperatura do líquido de arrefecimento do motor, deve-se imediatamente parar o veículo, desligar o motor e entrar em contato com a Rede de Assistência IVECO.
O descumprimento, total ou parcial, do prescrito pode causar danos graves ao veículo

Módulo indicador de sinalização das luzes
O módulo de indicadores de sinalização **(6)** contém uma parte dos indicadores relativos às luzes externas
Para mais detalhes, consultar a tabela no capítulo "Lista dos indicadores de sinalização" e em "Controles e dispositivos" no capítulo "Luzes externas".

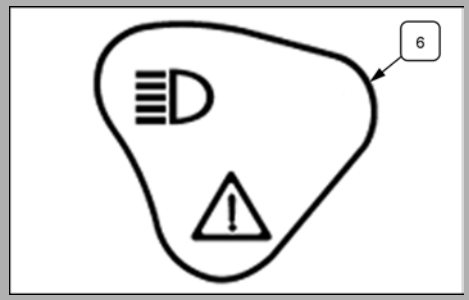

Indicador de RPM
O indicador de RPM **(7)** fornece indicações relativas às rotações do motor por minuto.
O indicador de RPM, com motor em marcha lenta, pode indicar um aumento gradual ou repentino do regime.
Este comportamento e regular e ocorre devido ao acionamento do ar-condicionado e/ou eletroventilador. Nestes casos, o pequeno aumento do regime mínimo do motor serve para proteger o estado da bateria.
O painel de instrumentos contém também uma série de indicadores de sinalização.
Consultar a tabela no capítulo "Lista dos indicadores de sinalização".

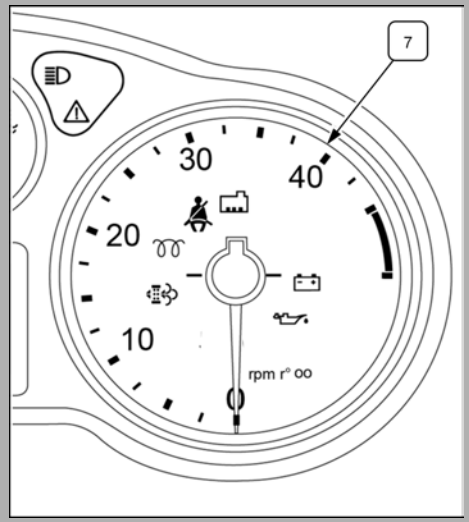

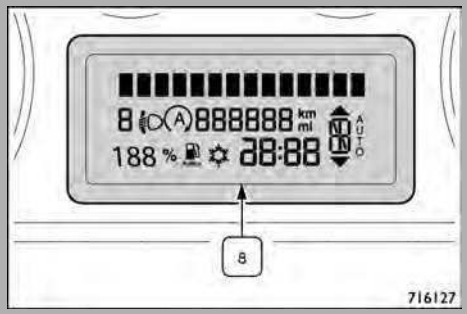

Display multifuncional
O display **(8)** fornece indicações sobre o estado do veículo (para mais detalhes, ver no parágrafo específico deste capítulo).

Ajuste de iluminação dos instrumentos

Este procedimento permite ao condutor regular a intensidade da iluminação do painel de instrumentos central quando os faróis estão ligados.

Para o ajuste, proceda da seguinte forma:
- Acesse o menu pressionando o botão "SET" **(2)** para navegar.
- Uma vez encontrada a página, percorra as páginas do menu com os botões **(1)** e **(3)**.
- Utilizando os botões **(3)** e **(1)**, pode ajustar a intensidade da iluminação do nível mínimo ao nível máximo.
- Pressione continuamente o botão "SET" **(2)** para sair do menu.

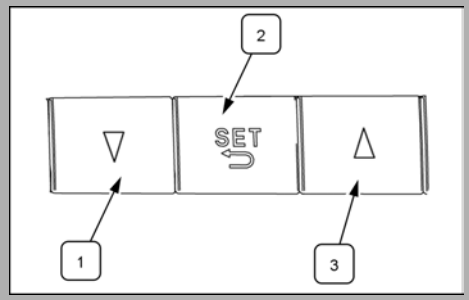

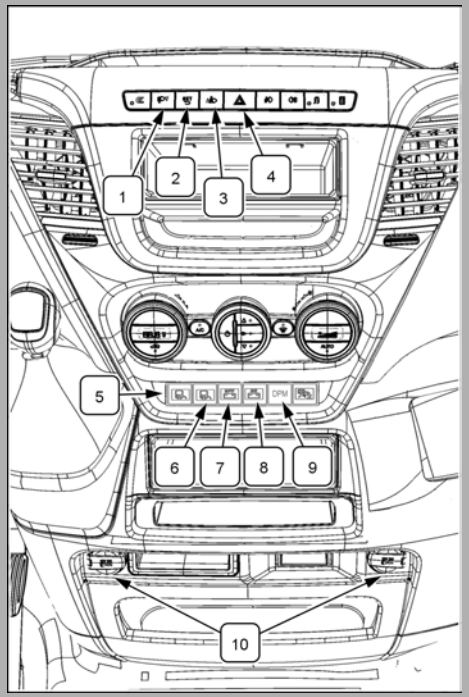

Painel central

A figura constitui a representação mais completa da disposição dos botões no quadro. A sua presença efetiva e disposição variam entre os veículos em função dos diferentes mercados / equipamentos.

Painel de instrumentos

1. Navegação no display multifunções do Painel de Instrumentos – Descer;
2. Tecla "SET" - Navegação no display multifunções do Painel de Instrumentos;
3. Navegação no display multifunções do Painel de Instrumentos – Subir;
4. Luzes de emergência;
5. Luz-espia avaria ABS;
6. Desligar corta-corrente bateria;
7. Ligar corta-corrente bateria;
8. Luz-espia marcha em neutro;
9. Tecla DPM - Dispositivo de poltrona móvel;
10. Tomadas **12 V**.

Lista dos indicadores de sinalização

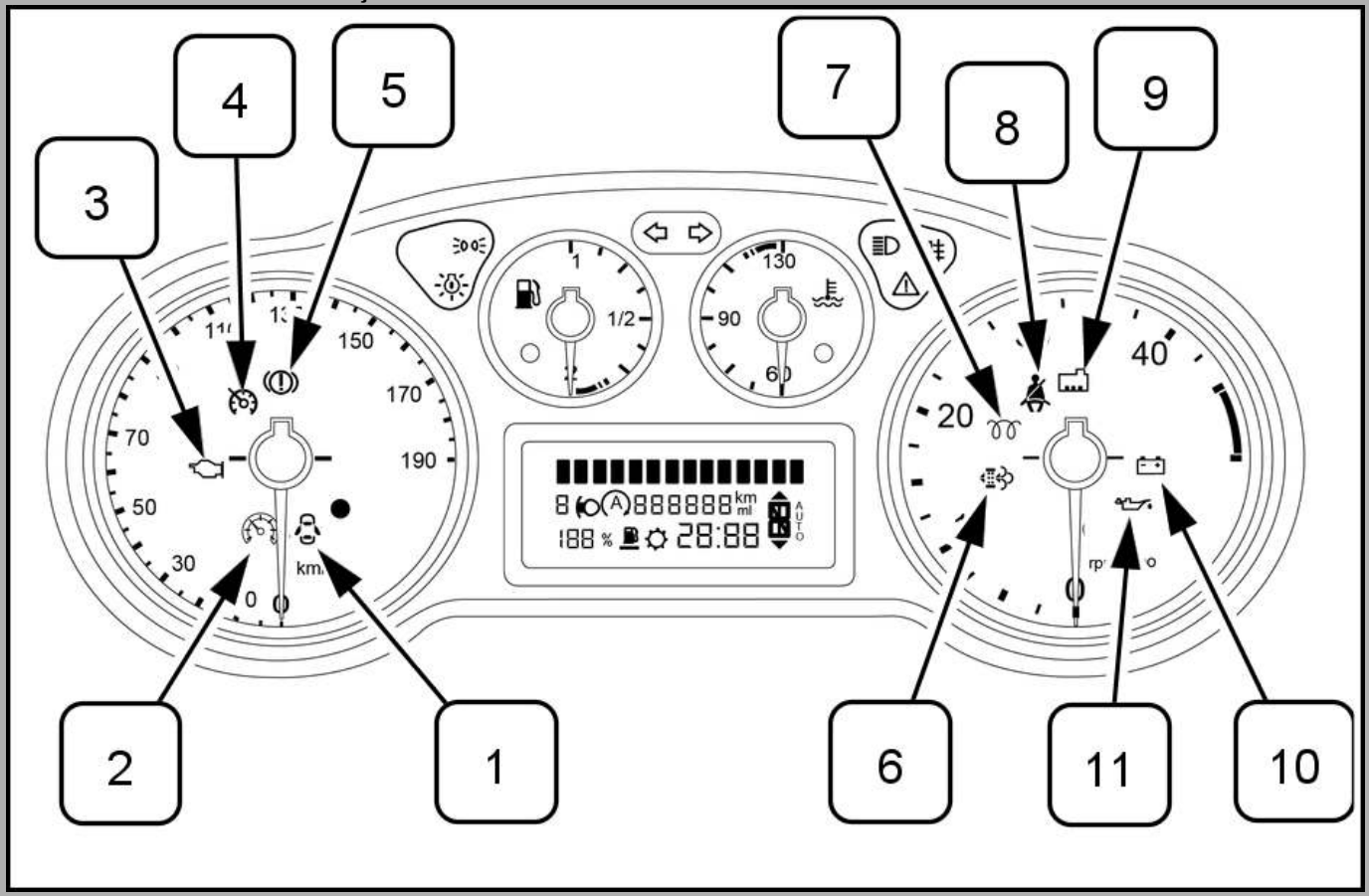

POSIÇÃO	SÍMBOLO	INDICADORES DE SINALIZAÇÃO	O QUE SIGNIFICA	O QUE FAZER
1	 vermelho	Fechamento incompleto das portas	O indicador acende quando a porta encontra-se aberta.	Fechar a porta.
2	 verde	Speed Limiter ativado	Ativação da segunda limitação de velocidade. Função predisposta no conector do encarroçador.	—
3	 amarelo âmbar	EOBD/MIL	Depois de girar a chave para a posição 'MAR-I ', o indicador acende-se, mas deve apagar-se quando se liga o motor. A funcionalidade deste indicador pode ser verificada através de aparelhos adequados dos agentes policiais. Siga as normas do código de trânsito. Se o indicador permanecer aceso ou se acender durante a circulação, assinala um funcionamento imperfeito de um ou mais componentes/subsistemas do motor; em particular, o indicador aceso fixamente assinala um funcionamento incorreto no sistema de alimentação/ligação/circulação de ar que poderia provocar elevadas emissões na descarga, possível perda de desempenho, má condução e consumos elevados. O display exibe a mensagem específica. O indicador apaga-se se o funcionamento impróprio desaparecer, mas o sistema memoriza sempre a sinalização.	Nestas condições, é possível prosseguir a circulação evitando, no entanto, exigir grandes esforços ao motor ou elevadas velocidades. O uso prolongado do veículo com o indicador aceso pode provocar danos. Em caso de anomalia, dirija-se o mais rapidamente possível a uma oficina da Rede de Assistência IVECO.
4	 verde	* Cruise control ativado	(quando equipado). O indicador no painel de bordo acende-se ao acionar o comando.	—

POSIÇÃO	SÍMBOLO	INDICADORES DE SINALIZAÇÃO	O QUE SIGNIFICA	O QUE FAZER
5	 vermelho	* Nível dos freios insuficiente	O acendimento indica baixa pressão do sistema de freio, nível baixo do reservatório do liquido freio ou desgaste das pastilhas.	Aguarde alguns minutos com o veículo ligado para que a pressão do reservatório de ar chegue a seu regime normal de trabalho. Permanecendo acesa a espia verifique e reponha o nível de líquido dos freios se necessário. Permanecendo acesa pare imediatamente e dirija-se a uma oficina da Rede de Assistência IVECO para verificação das pastilhas e o restante do sistema.
		* Freio de estacionamento engatado	O indicador acende-se com o freio de mão acionado.	Desengate o freio de mão e verifique que o indicador se apaga. Se o indicador permanecer aceso, dirija-se a uma oficina da Rede de Assistência IVECO.
6	 amarelo âmbar	Indicador "Diesel Particulate Filter"	Aceso fixamente indica que é necessário efetuar a regeneração do filtro de partículas.	No caso de indicador aceso fixamente, é recomendável conduzir o veículo na estrada de forma a que a regeneração possa ocorrer. Caso se observe igualmente o acendimento do indicador OBD, a regeneração do filtro pode ocorrer apenas numa oficina da Rede de Assistência IVECO. Neste caso, pode-se observar uma limitação do desempenho do motor.

POSIÇÃO	SÍMBOLO	INDICADORES DE SINALIZAÇÃO	O QUE SIGNIFICA	O QUE FAZER
7	 amarelo âmbar	Preaquecimento das velas/avaria do preaquecimento das velas	Ao girar a chave para a posição 'MAR -1' o indicador acende-se: o indicador apaga-se quando as velas alcançarem a temperatura predefinida. Com uma temperatura ambiente elevada, o acendimento do indicador pode ter uma duração quase impercetível.	Depois de o indicador se apagar, ligue imediatamente o motor ao colocar a chave na posição 'AVV-2'.
8	 vermelho	Cintos de segurança não afivelado	O indicador aceso fixamente com o veículo parado indica que o cinto de segurança do lado do condutor não está afivelado. O indicador piscará ao mesmo tempo que é emitido um aviso sonoro (S.B.R) quando, com o veículo em movimento, o cinto de segurança não estiver corretamente afivelado.	Em caso de desativação permanente do aviso sonoro do sistema S.B.R. (Afivelar o cinto de segurança do lado condutor) procure a Rede de Assistência IVECO. O sistema pode ser reativado através do Menu de Setup do display.

POSIÇÃO	SÍMBOLO	INDICADORES DE SINALIZAÇÃO	O QUE SIGNIFICA	O QUE FAZER
9	 vermelho	* Baixo nível do líquido de refrigeração	O acendimento indica um baixo nível de líquido no reservatório.	Circulação normal: pare o veículo, desligue o motor e verifique que o nível de água dentro do reservatório não é inferior à referência MIN. Nesse caso, proceda conforme indicado em **106** .Além disso, verifique visualmente a presença de eventuais perdas de líquido. Se, na próxima vez que efetuar a partida, o indicador se acender novamente, dirija-se a uma oficina da Rede de Assistência IVECO. Utilização exigente do veículo: reduza a velocidade e, caso o indicador continue aceso, pare o veículo. Estacione durante **2 min** a **3 min** mantendo o motor ligado e ligeiramente acelerado para favorecer uma circulação mais ativa do líquido de arrefecimento. Depois disso, desligue o motor. Verifique o nível correto do líquido. No caso de percursos muito exigentes, é aconselhável manter o motor ligado e ligeiramente acelerado durante alguns minutos antes de o parar.
10	 vermelho	Falta de recarga das baterias	O acendimento do indicador indica um funcionamento impróprio do alternador.	Dirija-se imediatamente a um local seguro e acione a Rede de Assistência IVECO.

POSIÇÃO	SÍMBOLO	INDICADORES DE SINALIZAÇÃO	O QUE SIGNIFICA	O QUE FAZER
I I	 vermelho	* Baixa pressão do óleo do motor	Ao rodar a chave para a posição 'MAR - I' o indicador acende-se, mas deve apagar-se quando se liga o motor. O indicador acende-se fixamente , juntamente com a mensagem exibida no display quando o sistema detecta uma pressão insuficiente do óleo do motor.	Pare imediatamente o motor e dirija-se a uma oficina da Rede de Assistência IVECO.
		* Pedido de troca do óleo do motor	Ao girar a chave para a posição 'MAR - I' o indicador acende-se, mas deve apagar-se quando se liga o motor. Se, pelo contrário, o indicador começar a piscar, aparecerá igualmente uma mensagem no display indicando a necessidade de substituir o óleo do motor.	De forma a preservar o motor, dirija-se o quando antes a uma oficina da Rede de Assistência IVECO. para a troca do óleo do motor.
* O funcionamento dos indicadores evidenciados pelo asterisco é verificado automaticamente sempre que a chave de ignição for colocada na posição "MAR-I" (consulte em "Partida e condução") durante alguns segundos.				

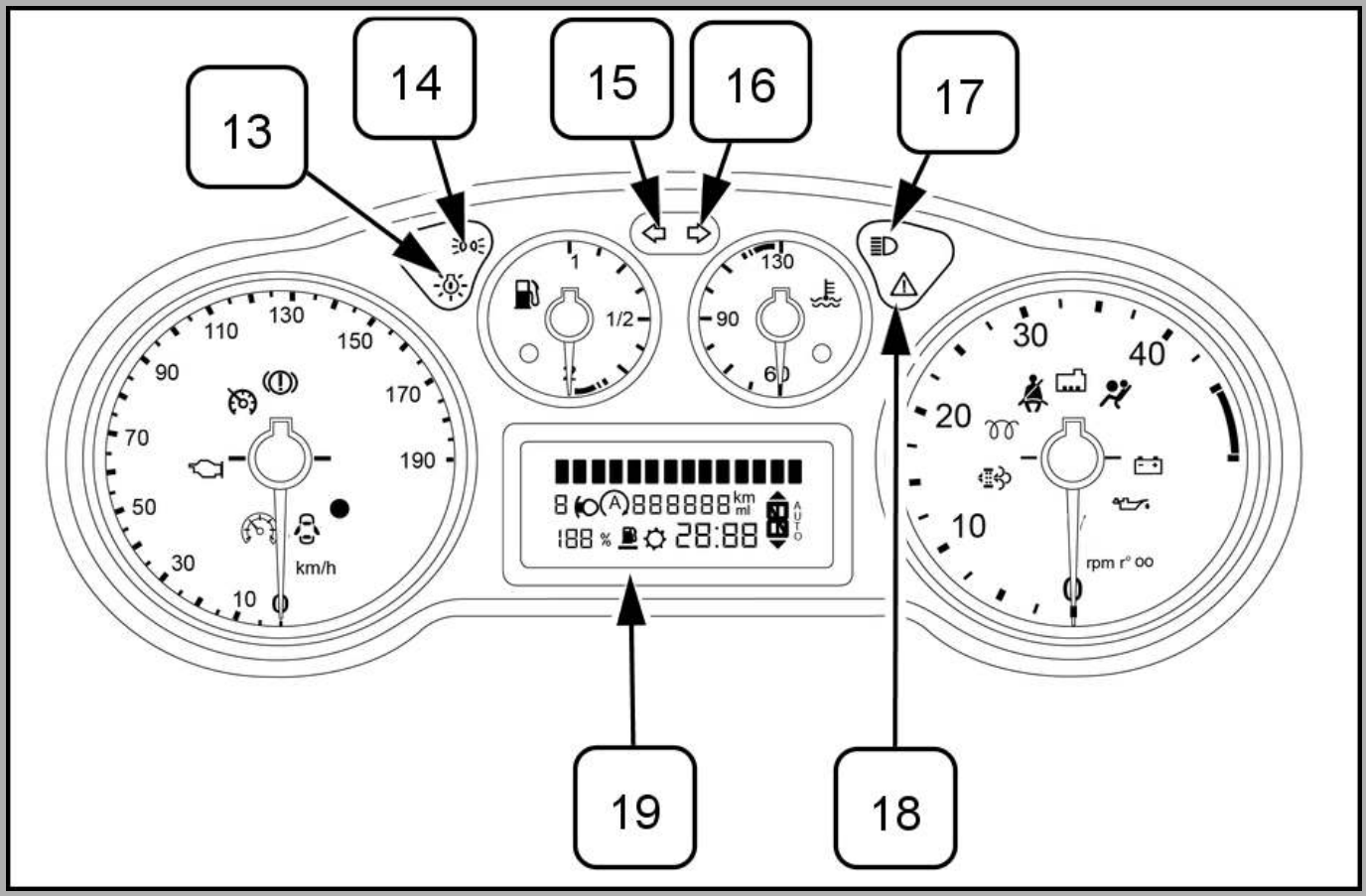
13
14
15
16
17
19
18
km/h
rpm r° oo

POSIÇÃO	SÍMBOLO	INDICADORES DE SINALIZAÇÃO	O QUE SIGNIFICA	O QUE FAZER
13	 amarelo âmbar	Avaria das luzes	O indicador acende-se quando é detectado uma queima das luzes de direção ou curto circuito nas outras iluminações externas disponíveis.	Efetuar a troca da lâmpada ou fusível danificado. Caso não resolva, uma verificação na instalação elétrica será necessária.
14	 verde	Luzes externas ligadas	O indicador acende-se ao ativar os faróis baixos.	—
		Follow me home	O indicador acende-se quando é utilizado este dispositivo (consulte o respectivo parágrafo).	—
15	 verde	Luz de direção esquerda (setas)	O indicador acende-se quando a alavanca de comando no volante é deslocada para baixo.	—
		Luzes de emergência	O indicador acende-se juntamente com o indicador de direção do lado direito quando é pressionado o botão das luzes de emergência.	—
16	 verde	Luz de direção direita (setas)	O indicador acende-se quando a alavanca de comando no volante é deslocada para cima.	—
		Luzes de emergência	O indicador acende-se juntamente com o indicador de direção do lado esquerdo quando é pressionado o botão das luzes de emergência.	—
17	 azul	Farol alto	O indicador acende-se ao ativar os faróis altos.	—

POSIÇÃO	SÍMBOLO	INDICADORES DE SINALIZAÇÃO	O QUE SIGNIFICA	O QUE FAZER
18	 amarelo âmbar	Avaria das luzes externas	O acendimento simultâneo do indicador indica uma avaria na iluminação externa.	Efetuar a troca da lâmpada ou fusível danificado. Caso não resolva, uma verificação na instalação elétrica será necessária.
		Avaria geral do motor	O indicador acende-se fixamente ou pisca para indicar uma possível avaria detectada pela unidade de controle do motor.	Em caso de anomalia, dirija-se o mais rapidamente possível a uma oficina da Rede de Assistência IVECO.
		Partida de emergência	O indicador acende-se no modo intermitente para indicar o código de partida do immobilizer.	—

POSIÇÃO	SÍMBOLO	INDICADORES DE SINALIZAÇÃO	O QUE SIGNIFICA	O QUE FAZER
19	 amarelo âmbar	Presença de água no filtro de combustível	O símbolo acende-se fixamente durante a marcha (juntamente com a visualização de uma mensagem no display)para sinalizar a presença de água dentro do filtro de óleo diesel.	A presença de água no circuito de alimentação pode representar graves danos para o sistema de injeção e causar irregularidades no funcionamento do motor. Caso o símbolo se acenda (juntamente com a mensagem visualizada no display), realize o mais rapidamente possível a operação de expurgo/sangria.
	 amarelo âmbar	Posição de alinhamento dos faróis	O símbolo indica a incidência dos faróis dianteiros na estrada.	Regule o alinhamento dos faróis em função da carga para não ofuscar a visão dos outros motoristas.
	 amarelo âmbar	Possível presença de gelo na estrada	Quando a temperatura externa é igual ou inferior a **3 °C**, a indicação da temperatura externa pisca para sinalizar a possível presença de gelo na estrada.	—
	km amarelo âmbar	Unidade de medida em quilômetros	—	—

POSIÇÃO	SÍMBOLO	INDICADORES DE SINALIZAÇÃO	O QUE SIGNIFICA	O QUE FAZER
19		Avaria no sistema Immobilizer	O acendimento simultâneo do símbolo ⚠ indica uma anomalia no sistema Immobilizer.	Em caso de anomalia, dirija-se o mais rapidamente possível a uma oficina da Rede de Assistência IVECO.
	 amarelo âmbar	Service (Manutenção programada)	Esta visualização aparece automaticamente quando se coloca a chave na posição 'MAR-1' em função da quilometragem e dos planos de manutenção definidos pela IVECO. Antes de atingir a quilometragem prevista no plano de manutenção será exibida uma mensagem de aviso provisório com o símbolo. Quando tiver excedido a quilometragem prevista no plano de manutenção, o display exibirá uma mensagem de aviso provisório e o símbolo irá ficar temporariamente aceso pelos próximos **100 km** ou **2 h** aproximadamente.	Dirigir-se à Rede de Assistência IVECO, que providenciará, além das operações de manutenção previstas no "Plano de manutenção programada", a reposição a zero desta visualização (reset).

SÍMBOLO	O QUE SIGNIFICA	O QUE FAZER
	Filtro de ar saturado	Substitua o cartucho. Verifique em "Manutenção de rotina" no capítulo "Cuidado e manutenção".
	Presença de água no filtro de combustível.	Efetue a drenagem da água como descrito em "Manutenção de rotina" no capítulo "Inspeções semanais". Caso continue aceso o sinalizador, substitua os cartuchos.
	Carga da bateria insuficiente .	Dirija-se à Rede de Assistência IVECO.
	Nível baixo do líquido de arrefecimento do motor.	Verificar o nível, e, eventualmente, completar. Se o sinalizador permanecer aceso, dirija-se à Rede de Assistência IVECO.

DPF (Diesel Particulate Filter)

DPF (Diesel Particulate Filter) é um dispositivo para a filtragem das partículas que não requer manutenção por parte do usuário. Esta é feita de forma automática pelo veículo através da combustão das partículas acumuladas no interior do DPF com uma operação designada por "regeneração espontânea".
Existem, no entanto, algumas utilizações do veículo, por exemplo, as de carácter urbano, com paradas frequentes, nas quais as condições para fazer a regeneração espontânea não são atingidas e, consequentemente, o veículo tenta forçar a limpeza do filtro, aumentando de forma controlada a temperatura dos gases de escape (regeneração controlada).
É muito importante não interromper a "regeneração controlada" (por exemplo desligando o motor ou estacionando o veículo), mas é preciso, se possível, manter o motor a um regime de rotações constante e elevado (independentemente da marcha engatada) continuando a circular normalmente.

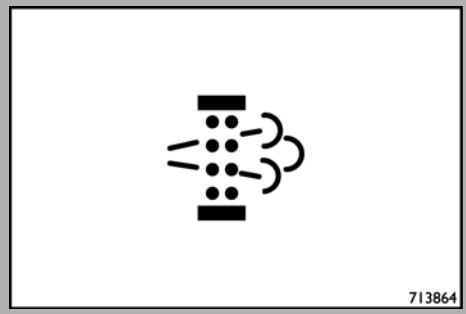

Regeneração

A função de regeneração do filtro de partículas é especialmente crítica nas missões urbanas porta-a-porta, nas quais as paradas são frequentes e breves e, portanto, as regenerações espontâneas correm o risco de ser frequentemente interrompidas pelo desligamento do motor. Para remediar este inconveniente, a estratégia foi otimizada, de modo que o sistema possa automaticamente retomar uma regeneração anteriormente interrompida.

Se esta solução não for suficiente e por isso o indicador DPF  permanecer aceso por um longo tempo, recomenda-se o uso do veículo em trechos mais fáceis de manter o motor em um regime de rotações constantes e elevadas (por exemplo, em autopistas e estradas). Pode-se também acelerar o motor e mantê-lo próximo de **3000 RPM** até que a "regeneração controlada" seja concluída e a luz-espia DPF se apague.
Este processo tem duração aproximada de **10 – 15 min**.

NOTA Para utilização em condições predominantes críticas, seguir o procedimento:
A cada abastecimento de combustível ou 500km (o que acontecer primeiro), certifique-se que o motor esteja quente e conduza seu veículo em uma via de trânsito rápido ou autoestrada, deixando a rotação do motor acima de 3.000rpm (independente da marcha), por mais de 15 min a 20 min.

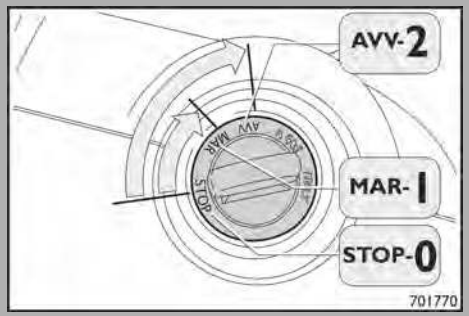

Após algumas tentativas consecutivas de realizar a "regeneração controlada" sem que nenhuma delas chegue a completar-se, uma luz-espia DPF acenderá no painel de instrumentos, para informar ao motorista que o regime de utilização do veículo não está adequado para realizar a "regeneração controlada".
Caso o procedimento de regeneração controlada não seja concluído, componentes internos do veículo poderão sofrer avarias fazendo acender no painel a luz-espia EDC e/ou EOBD, consequentemente o motor irá funcionar com desempenho reduzido (diminuição de torque/potência fornecida).
Caso não se apague a luz-espia, será necessário dirigir-se imediatamente a uma oficina da Rede de Assistência Iveco, onde será efetuado o diagnóstico completo do veículo.

- Se ele apaga definitivamente, isso significa que o procedimento teve sucesso.
- Se o indicador permanece aceso fixo, isso significa que o procedimento não foi bem-sucedido, e por isso será necessário repeti-lo, removendo as causas que provocaram a sua interrupção.

Avisador sonoro

Buzina

Para o acionamento da buzina, pressionar a região central **(1)** do volante.

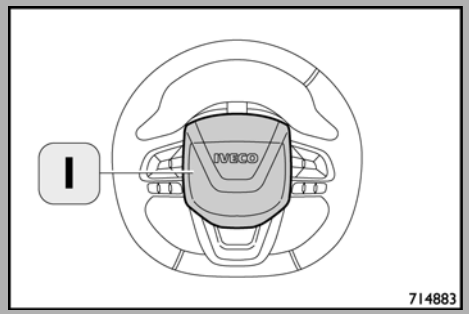

Lista de ideogramas em botões e interruptores

IDEOGRAMA	FUNÇÃO	COR DO INDICADOR DE ATIVAÇÃO INCORPORADO (QUANDO EQUIPADO)
▼	Tecla de navegação no menu do display do painel de bordo.	–
SET	Navegação no menu do display do painel de bordo.	–
▲	Tecla de navegação no menu do display do painel de bordo.	–
	Luzes de emergência.	Vermelho
	Ligar corta-corrente bateria	–
	Desligar corta-corrente bateria ou Acionar função Emergência quando aplicável.	–
	Avaria no ABS	Amarelo
DPM	Dispositivo de poltrona móvel (quando disponível)	Laranja
Na tabela estão representados os ideogramas que podem aparecer nos botões, interruptores e teclas (quando equipado). Para o funcionamento dos dispositivos que comandam, consulte a descrição dos referidos dispositivos.		

Comandos do painel

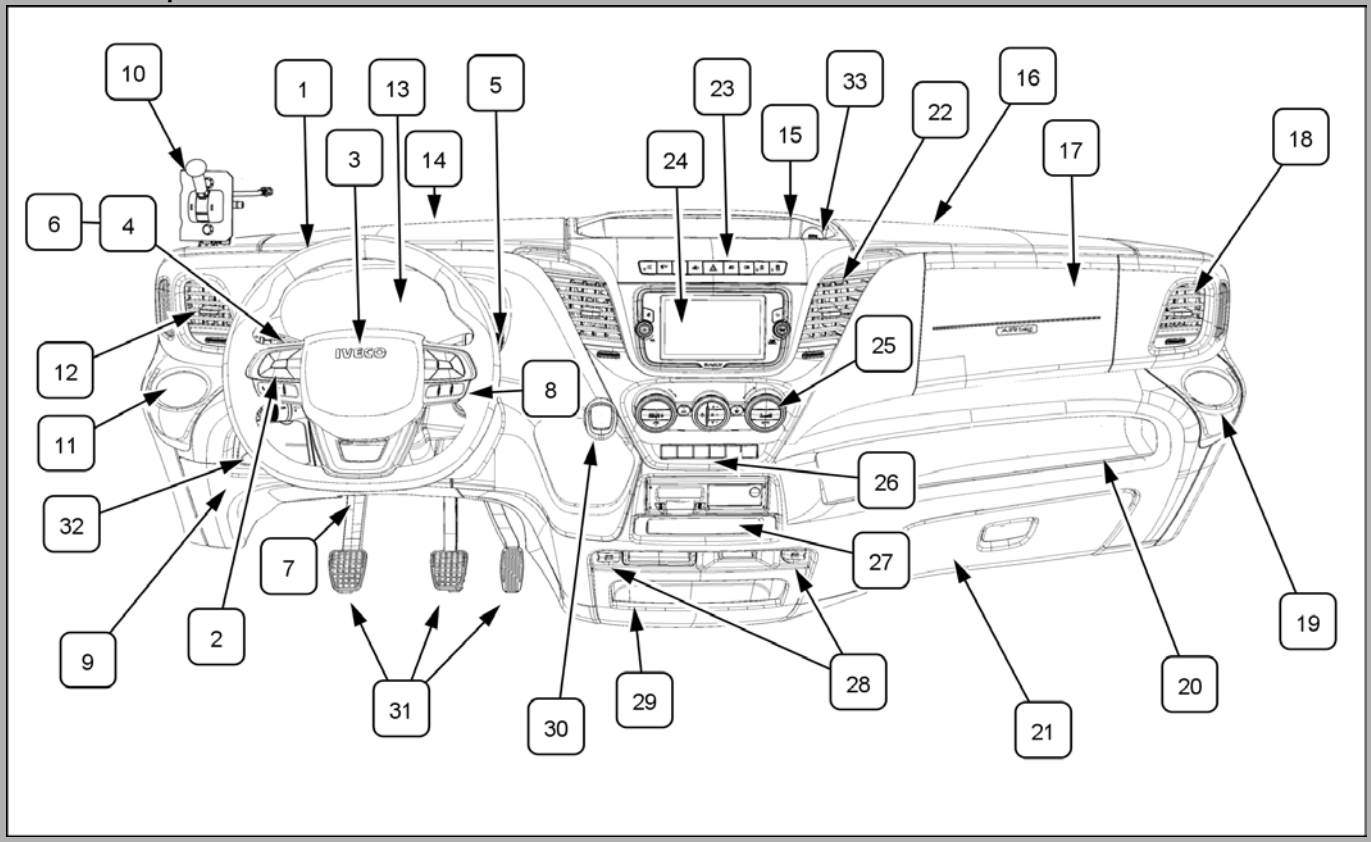

1. Volante de direção.
2. Comandos do autorrádio integrado/multimídia (Opcional).
3. Airbag do motorista e comando do aviso sonoro (Buzina)
4. Alavanca do lado esquerdo do volante (comando das luzes externas/indicadores de direção).
5. Alavanca do lado direito do volante (comando do limpador do para-brisa/"TRIP").

6. Alavanca de comando do programador de velocidade (Cruise Control, opcional).
7. Alavanca de regulagem da direção (a alavanca localiza-se na coluna de direção).
8. Chave de ignição do motor.
9. Compartimento dos fusíveis/Tomada "EOBD".
10. Alavanca para freio de estacionamento a molas (Spring Brake).

11. Porta-copos.
12. Bocal de ar regulável.
13. Painel de instrumentos.
14. Compartimento para objetos.
15. Compartimento na parte superior do painel. Compartimento para objetos.

16. Compartimento para objetos.
17. Airbag do passageiro (se presente).
18. Bocal de ar regulável.
19. Porta-copos.
20. Compartimento para objetos.

21. Compartimento para objetos fechado com porta (porta-luvas).
22. Bocal de ar regulável.
23. Botões de comando.
24. Infotainment. Em função dos equipamentos e das opções solicitadas pelo cliente, pode estar presente: rádio Integrado, multimídia ou rádio Bluetooth®, compartimento disponível para rádio After Market e compartimento para objetos. Na figura é mostrada a versão com rádio multimídia.
25. Comandos de climatização.

26. Botões de comando.
27. Compartimento para objetos.
28. Tomada 12 V.
29. Compartimento para objetos.
30. Alavanca de marcha (a figura é ilustrada com a alavanca de marchas mecânica).

31. Pedais (a figura mostra os pedais para veículos com caixa de marchas mecânica).
32. Compartimento para objetos.
33. Entrada USB para recarregar smartphone e tablet.

NOTA A presenca e a disposicão dos comandos, dos instrumentos e dos sinalizadores podem variar em função das versões e equipamentos.

Controles e dispositivos

Luzes externas 44
Comandos da direção (alavancas multifuncionais no volante) 45
Lava-vidros, lavador do para-brisa 46
Botão TRIP 47
Reservatório do lavador de para-brisas 49
Aquecimento e ventilação 50

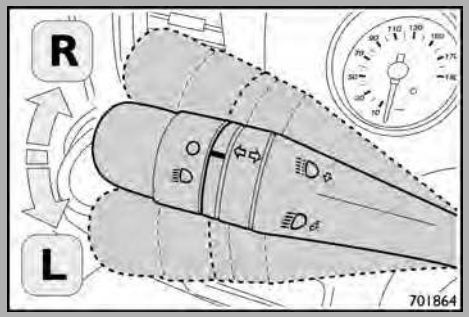

Luzes externas

Indicadores de direção

Colocar a alavanca numa posição estável:
• Para cima (posição R): ativação do indicador de mudança de direção direito, a luz ➡ pisca no painel de bordo.
• Para baixo (posição "L"): ativação do indicador de direção esquerdo, a luz ⬅ pisca no painel de bordo.

Os indicadores de direção desativam-se automaticamente, colocando o veículo na posição de marcha retilínea.

Função de mudança de faixa

Caso queira sinalizar a intenção de uma mudança de faixa de circulação, colocar a alavanca esquerda na posição instável por menos de meio segundo.
O indicador de direção do lado selecionado ativa-se piscando algumas vezes e depois apaga-se automaticamente.

Comandos da direção (alavancas multifuncionais no volante)

Alavanca de esquerda

• Alavanca **(A)**, luzes exteriores: faróis baixos, faróis altos/sinais de luzes.

Alavanca direita

• Alavanca **(B)**, comando do limpador do para-brisa. Limpeza dos vidros. Botão TRIP.

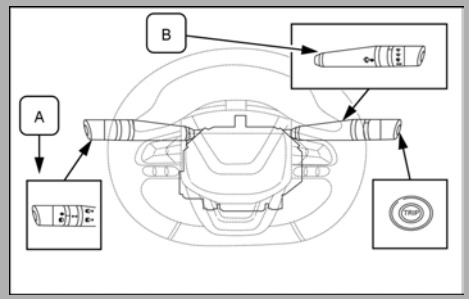

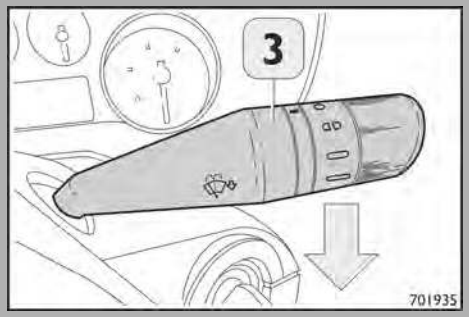

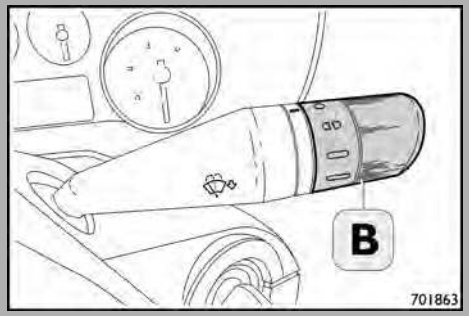

Lava-vidros, lavador do para-brisa

Lava-vidros

O funcionamento ocorre apenas com o comutador de partida na posição MAR-1. Para acionar o lava-vidros, desloque para baixo a alavanca de acordo com a seta gravada na mesma. Para acionar o lava-vidros, desloque na direção do volante a alavanca **(3)**) de acordo com a seta gravada da mesma.

Limpador do para-brisa

O funcionamento ocorre apenas com a chave de ignição na posição MAR-1 do comutador.
O comando rotativo **(B)** na alavanca direita pode assumir quatro posições diferentes:
○ limpador do para-brisa parado.
D D funcionamento de forma intermitente.
funcionamento contínuo lento.
funcionamento contínuo rápido.
Ao deslocar a alavanca para a posição completamente elevada (posição instável) ativa-se o funcionamento contínuo rápido e o funcionamento é limitado ao tempo no qual se retém manualmente a alavanca nessa posição.
Quando é liberada, a alavanca regressa à sua posição desligando automaticamente o limpador do para-brisa.

Perigo, recomendações gerais
Não use o limpador do para-brisa para remover camadas acumuladas de neve ou gelo no para-brisa. Nestas condições, o limpador do para-brisa está sujeito a esforços excessivos.
O descumprimento, total ou parcial, do prescrito pode causar danos graves ao veículo

Botão TRIP

O botão **(1)** "TRIP" situa-se na alavanca direita **(B)** e permite, com a chave de ignição na posição "MAR - I", visualizar as grandezas anteriormente descritas, além de as zerar para iniciar uma nova tarefa:

- Pressão breve: visualização das grandezas.
- Pressão longa: reposição a zero (reset) das grandezas e início de nova tarefa.

Nova tarefa

Inicia quando é realizada uma reposição a zero (reset):

- "Manual" por parte do usuário, por meio da pressão do respectivo botão.
- "Automático" quando a "distância percorrida" alcança o valor de **99999,9 km** ou quando o "tempo de viagem" alcança o valor de **999 h** e **59 min**.
- Após cada desligamento e posterior ligação da bateria.

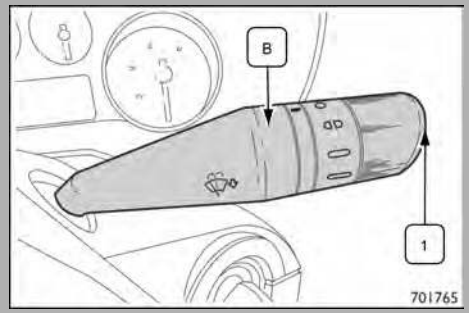

NOTA A operação de reposição a zero realizada na presença das visualizações do "Trip A" faz o reset somente das grandezas relativas à própria função.

NOTA A operação de reposição a zero realizada na presença das visualizações do "Trip B" faz o reset somente das grandezas relativas à própria função.

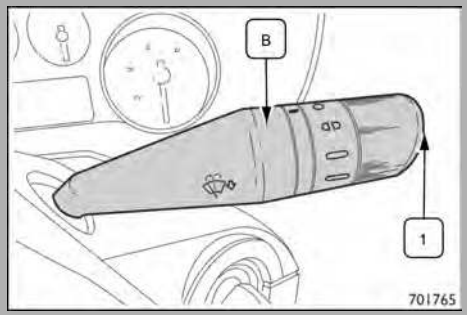

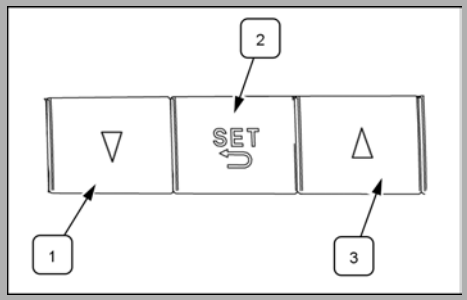

Procedimento de início de viagem
Com a chave de ignição na posição "MAR-1", realizar a reposição a zero (reset) pressionando o botão "TRIP" durante mais do que **2 s**.

Sair do "TRIP" com display
Sai-se automaticamente da função "TRIP" uma vez visualizadas todas as grandezas ou mantendo pressionado o botão "SET" **(2)** durante mais do que **1 s** e navegando utilizando os botões **(1)** e **(3)**.

Reservatório do lavador de para-brisas

Situado no compartimento do motor. Recomenda-se usar o líquido específico "Tutela Professional SC 35 " misturado com água nas proporções indicadas na tabela seguinte.

Temperatura exterior	**-35 °C**	**-20 °C**	**-10 °C**	**0 °C**	Verão
Tutela Professional SC 35	1	1	1	1	1
Água	-	1	2	6	10

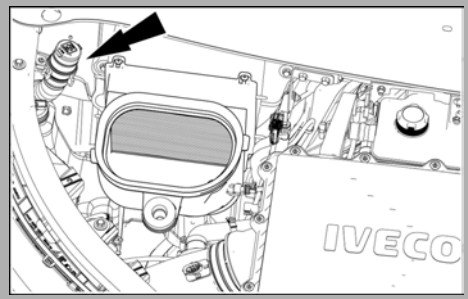

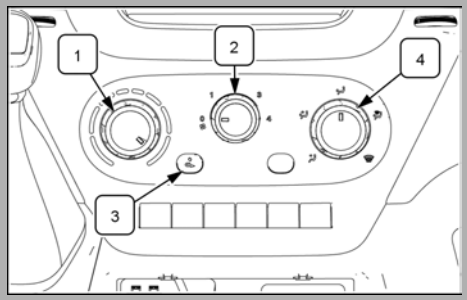

Aquecimento e ventilação

Para tornar confortável o interior da cabine conforme as exigências das estações, o veículo está equipado de série com um sistema básico de aquecimento e ventilação.

Sistema de base

(1) Comando para a regulagem da temperatura do ar (mistura de ar quente/frio).
(2) Comando do eletroventilador com as relativas velocidades de funcionamento.
(3) Cursor para ativar a função de recirculação: impede a entrada de ar externo.
(4) Comando para a distribuição do ar nas seguintes modalidades:

— ar na zona do rosto;
— ar na zona do rosto e na zona dos pés;
— ar na zona dos pés;
— ar na zona dos pés e na zona do para-brisa;
— ar na zona do para-brisa;

Partida e condução

Direção econômica e ecológica	52
Immobilizer	55
Partida e parada do motor	57
Sistema frenante	62
ABS - freios com sistema antibloqueio das rodas	63
Programador de velocidade (Cruise Control - CC)	64
Freio de estacionamento com comando pneumático	67
Caixa de câmbio mecânica	69
Tomada de força	71

Direção econômica e ecológica



Perigo, recomendações gerais
As condições de utilização e o comportamento de condução influenciam diretamente sobre o consumo de combustível e o impacto ambiental. O motorista seguindo algumas regras simples pode evitar danos ao meio ambiente e melhorar consumos e reduzir o desgaste do veículo.
Um comportamento adequado garante que o veículo é utilizado com respeito pelo meio ambiente

• Não forçar o veículo com o motor frio.
• Durante as paradas, não acelerar inutilmente.
• Se possível, não viajar com os vidros laterais abertos; é preferível usar racionalmente o ar condicionado e a ventilação para obter as condições ambientais pretendidas no interior do veículo.
• Quando as condições do tráfico e o percurso permitirem, utilizar uma marcha alta.
• No trânsito urbano lento ou durante a marcha em fila a baixa velocidade, é aconselhável limitar ao tempo estritamente necessário o uso dos equipamentos com grande consumo de energia (ventilação interior na velocidade máxima).
• Os "golpes" de aceleração, durante as mudanças de velocidade e antes de desligar o motor são inúteis e podem ainda causar danos no turbocompressor.

NOTA Respeite as cargas máximas! Sobrecarregar seu veículo significa um desgaste prematuro dos componentes do mesmo e um desrespeito às leis de trânsito. Ambas as coisas geram prejuízo econômico.

Conta-giros do motor
Setor indicado (regime econômico): **1.500 – 2.400 RPM**.

ATENÇÃO Não permita nunca que o motor supere o regime de **4.200 RPM**. (Risco de danos ao motor).

• A faixa vermelha (excesso de rotações) nunca deve ser utilizada.
• Efetuar com o maior cuidado e regularidade possível as operações de manutenção e de regulagens indicadas pela IVECO BUS; esta é uma condição essencial para garantir uma maior duração das partes mecânicas e também uma notável economia de combustível.

Proteção dos dispositivos que reduzem as emissões

O correto funcionamento dos dispositivos de controle de emissões não só garante o respeito pelo ambiente, como também influencia o desempenho do veículo. Manter em bom estado estes dispositivos é, por conseguinte, a primeira regra para uma condução simultaneamente ecológica e econômica.

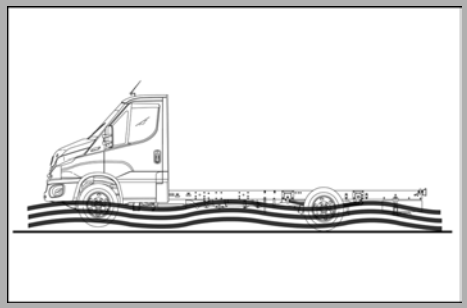

Travessia em Trechos Alagados

Motorista, ao transitar em trechos alagados tenha em mente que isso poderá ocasionar danos em componentes do veículo, como por exemplo: motor, transmissão, embreagem, cada e sistema eletroeletrônico. Portanto, a fim de evitar problemas, atentar-se as recomendações abaixo:

1. Verificar a profundidade da região alagada: a agua não pode exceder o assoalho do veículo, conforme identificado na figura acima;
2. Conduzir o veículo com velocidade inferior a **10 km/h** durante a travessia do trecho alagado;
3. Manter aceleração continua com marcha engatada, ou seja, não modular a embreagem durante a travessia;
4. Manter o motor ligado, ou seja, não desligar o veículo durante a travessia;
5. Atentar-se aos veículos no fluxo contrário, eles podem provocar elevação do nível d'agua, inviabilizando a travessia de forma segura.

Immobilizer

Para aumentar a proteção contra as tentativas de furto, o veículo é dotado de um sistema eletrônico de bloqueio do motor. De fato, as chaves de ignição estão equipadas com um dispositivo eletrônico que transmite um sinal codificado à unidade de controle Immobilizer.

Chaves do veículo

As chaves são fornecidas em duplicado e constituem um "Set" de fornecimento (chaves + Code Card).

Code Card

Juntamente com as chaves, é entregue um Code Card no qual está indicado:

A. O código eletrônico a ser utilizado em caso de partida de emergência.
B. O código mecânico das chaves.

NOTA Aconselha-se que o condutor tenha sempre consigo o código eletrônico contido no Code Card para a eventualidade de ter de efetuar uma partida de emergência.

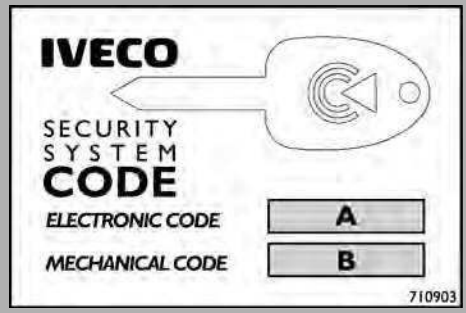

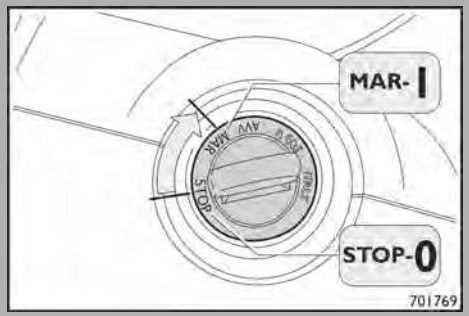

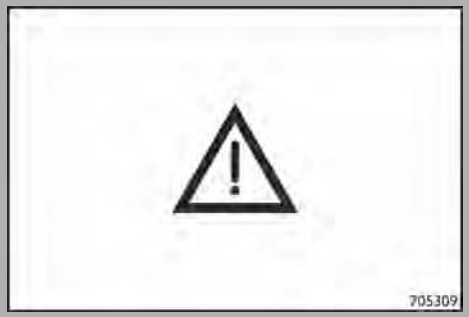

Partida de emergência

Permite a partida do motor caso a chave não seja reconhecida. Se a chave não for reconhecida, não será possível ligar o motor e o indicador ficará aceso de modo fixo e constante.

A partida é possível introduzindo o código eletrônico de 5 algarismos mediante a utilização do pedal do acelerador, seguindo o procedimento abaixo descrito. O procedimento pode ser interrompido, a qualquer momento, colocando a chave em STOP-0.

- Para a correta realização do procedimento, é necessário observar atentamente o estado do indicador de avaria geral ilustrado na figura.
- Colocar a chave na posição MAR-I e pisar a fundo no pedal do acelerador.
- Ao desligar o indicador, liberar o pedal do acelerador.
- Soltando o pedal do acelerador, o indicador começa a piscar lentamente.
- Quando o número de lampejos corresponder ao primeiro algarismo do código eletrônico, pisar a fundo no pedal do acelerador (durante a pressão do pedal, o indicador permanece aceso de modo fixo e depois apaga-se, aguardar que o indicador se apague antes de soltar o pedal) e prosseguir com o procedimento acima descrito para os restantes algarismos do código eletrônico.
- Se o código introduzido estiver correto, o indicador immobilizer permanece aceso e o indicador de avaria geral apagado; se, pelo contrário, este indicador ficar permanentemente aceso, é necessário repetir o procedimento.

Partida e parada do motor

Perigo de intoxicação ou envenenamento
Antes de dar partida no motor em um local fechado, assegurar-se de que este seja adequadamente ventilado, já que os gases de escape são tóxicos.
O descumprimento do prescrito pode causar sérios riscos para a saúde

• Introduza a chave de contato no comutador e gire-a para direita até a posição MAR - I .
• Gire a chave até a posição AVV - 2 sem pisar no acelerador, e libere-a assim que o motor entrar em funcionamento.

Caso não se obtenha o pronto funcionamento do motor, não acione o motor de partida por mais de **15 s**.

• Volte a chave até a posição STOP - 0, espere alguns segundos e tente novamente.

Depois de dar partida no motor, conduza por alguns minutos o veículo lentamente mantendo um regime médio de rota-ções, até atingir a temperatura ideal de funcionamento. Atuando desta forma obtêm-se:

• Um contínuo e regular fluxo de óleo em todo o circuito de lubrificação.
• As emissões de gases mantêm-se dentro dos limites previstos.
• Redução do consumo.

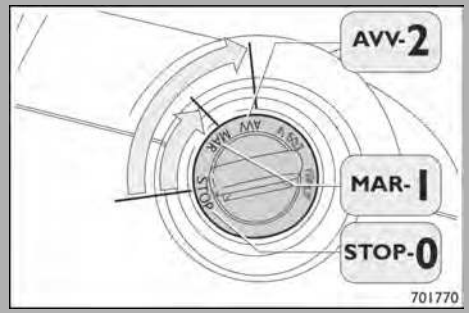

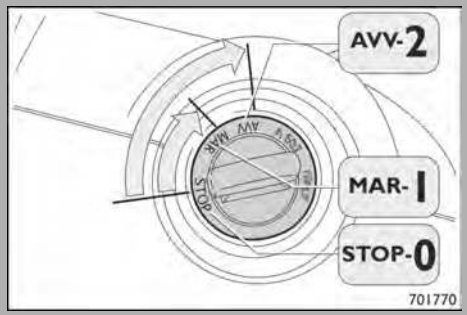

Será disponibilizado para o encarroçador uma predisposição que, se for utilizada, fará com que o veículo dê partida somente se a porta estiver fechada. Caso o condutor tente dar partida e a porta estiver aberta, não será possível a partida, pois o pedal do acelerador estará desativado.

Parada do motor

Para parar o motor, gire a chave à esquerda até a posição STOP - 0.
A fim de evitar que a turbina do compressor gire sem lubrificação, antes de desligar o motor não acelerá-lo. Além disso, recomenda-se deixar o motor funcionando em baixa rotação por alguns segundos antes de desligá-lo.

Partida do motor com baixas temperaturas

1. Introduza a chave no comutador e gire-a para a direita até a posição MAR - 1.
2. Aguarde que se apague a luz-espia indicada em "Posto de condução" no capítulo "Lista dos indicadores de sinalização" no quadro de sinalizações, que indica a ativação das velas de preaquecimento.
3. Gire a chave até a posição AVV - 2 para executar a partida sem acionar o acelerador, e solte-a logo que o motor tiver iniciado a partida.

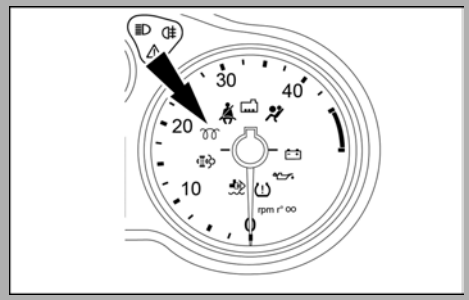

NOTA A luz-espia acenderá por um tempo variável se alguns dos sensores de temperatura de água, de ar, e de óleo do motor verificar menos de **10 °C**. Caso todas as temperaturas superemos **10 °C**, a luz-espia acenderá por um tempo aproximado de **2 s**.

ATENÇÃO

• Não é aconselhável manter o motor em marcha lenta (frio ou quente) com o veículo parado, pois isto aumenta a quantidade de emissões gasosas.
• Intervenha imediatamente assim que observar fumaça excessiva saindo pelo escapamento.
• Em primeiro lugar proceda à substituição do cartucho do filtro do combustível. Se necessário, mande executar controles no sistema de alimentação por pessoal da Rede de Assistência IVECO.
• Nunca permita que o motor supere o regime de **4.500 RPM**.

Partida do motor com marcha engatada

Para dar partida no veiculo, certifique-se que a alavanca de câmbio esteja em neutro. Caso o veículo esteja engatado, a luz-espia 1 localizada no centro do painel estará acesa, indicando que o veículo encontra-se bloqueado para a partida. A luz-espia só irá apagar quando a posição neutro for inserida. Com a luz-espia apagada (cambio na posição de neutro), o veiculo estará pronto para a partida. Uma vez que o veiculo esteja em marcha, a luz-espia não irá acender em qualquer das condições da alavanca de cambio.

Controle de falhas mediante a mensagem no display "verificar motor"
Quando apresentada a mensagem no display "verificar motor" pode estar ocorrendo algum tipo de falha quanto ao funcionamento do sistema de injeção. Recomenda-se nestes casos procurar a Rede de Assistência IVECO para verificação do problema com ferramenta de diagnose adequada.

Sistema frenante

• Antes de sair, verifique os freios e certifique-se de que, ao liberar o freio de estacionamento, a luz-espia  de avaria no sistema de freio esteja apagada.
• Em caso de avaria de um circuito de freio, a eficiência de frenagem pode ser reduzida.

ATENÇÃO Se o espaço necessário para a parada efetiva do veículo aumentar, contate imediatamente a Rede de Assistência IVECO.

• Respeite a capacidade de carga máxima do veículo bem como o valor de carga máxima admitido quer no eixo dianteiro quer no eixo traseiro, para evitar solicitações anômalas que causam efeitos negativos nos freios.

ABS - freios com sistema antibloqueio das rodas

O ABS evita o travamento das rodas durante a frenagem, independentemente das condições de aderência da pista, e oferece mais segurança ao motorista, mantendo a dirigibilidade do veículo durante a frenagem.
O sinalizadores ABS (luz amarela) se acende ao acionar a chave de partida, apagando-se depois de alguns segundos (somente se o sistema estiver em funcionamento normal). Caso o sinalizador ABS permaneça aceso de forma permanente, significa uma anomalia no sistema.

ATENÇÃO No caso de se verificar uma anomalia no sistema ABS, o sistema de freio de serviço do veículo continuará funcionando satisfatoriamente. Igualmente se recomenda dirigir-se imediatamente à Rede de Assistência IVECO.

NOTA O condutor é avisado que o ABS está funcionando mediante ruído intermitente das válvulas de controle (moduladoras) pneumáticas. Isto não deve ser interpretado como anomalía do sistema, e sim, que o ABS está atuando (limite da aderência do veículo) e que é necessario adequar a velocidade conforme o tipo de pista em que está circulando.

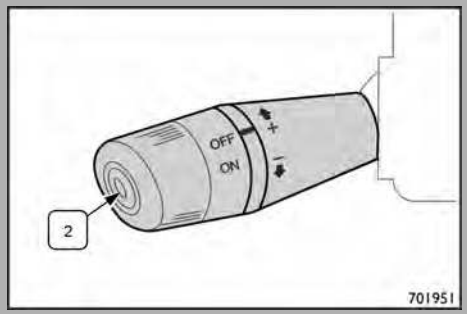

Programador de velocidade (Cruise Control - CC)

Esta função permite manter automaticamente a velocidade de avanço do veículo sem utilizar o pedal do acelerador.

NOTA Não utilizar a função Cruise Control-CC para aquecer o motor. Essa ação provoca um erro na unidade de controle de gestão do motor.

Condições de ativação/desativação

A função Cruise Control pode ser ativada se estiverem satisfeitas as seguintes condições:

- Depois da partida do motor foi pressionado o pedal da embreagem; pelo menos, uma vez.
- O veículo está em movimento com uma marcha engatada superior à primeira.
- A velocidade do veículo é superior a **30 km/h**.
- O pedal do freio não é pressionado.
- O pedal da embreagem não é pressionado.



Perigo de lesões
O sistema não regula e não comanda a direcionalidade do veículo.
- O motorista é o único responsável pelo comportamento do veículo e, sendo assim, deve sempre manter o controle de todos os comandos, especialmente os da direção, do acelerador e dos freios.
O descumprimento do prescrito pode causar sérios riscos para a saúde e danos graves ao veículo

ATENÇÃO O Cruise Control não deve ser usado em condições de tráfego intenso e nem em percursos montanhosos particularmente difíceis (por exemplo, na presença de curvas acentuadas, curvas fechadas, etc.) nem com pouca aderência da estrada.

Ativação da função

Com a função habilitada, posição ON da alavanca, as posições de SET + ou SET - o Cruise Control é ativado com a velocidade atual do veículo. Se a função estiver habilitada com uma velocidade de cruzeiro mas não estiver ativa, pressionando a tecla **(2)** irá ativar o Cruise Control e o veículo manterá a velocidade definida. Se esta velocidade não for a desejada, pressione os botões SET + ou SET -.

Nas descidas, com a função ativa, a velocidade do veículo pode aumentar ligeiramente em relação à velocidade memorizada.

O sistema não pode ser programado:
• Quando o pedal do freio é pressionado.
• Quando o freio de mão estiver acionado.
• Quando a alavanca do câmbio está na posição R (marcha ré), em ponto morto ou em 1.ª (primeira marcha engatada).
• Quando a embreagem é pressionada (por mais que **2 s**).
• Quando a velocidade é abaixo de **20 km/h**.
• Quando qualquer porta é aberta.
• Quando a rotação do motor estiver abaixo de **1.000 RPM** ou acima de **3.500 RPM**.
• Quando o pedal do acelerador estiver ao máximo por mais de **30 s**.

Descrição das funções controladas pela alavanca de comandos

Posição selecionada	Ajuste da velocidade do veículo
ON/OFF	Ativação do sistema
ON-	Redução da velocidade
RES	Seleção da última velocidade memorizada
ON+	Aumento da velocidade

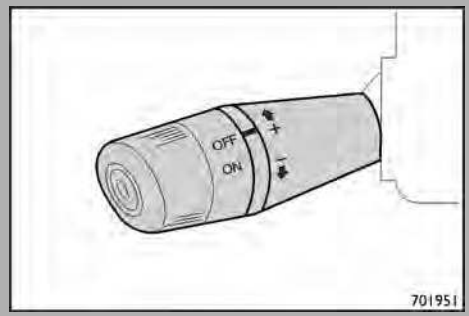

• A posição ON/OFF habilita/desabilita a função Cruise Control.
• A posição ON+ cumpre as seguintes funções:

A. selecionada uma vez, ativa a função e mantém a velocidade regulada nesse momento pelo pedal do acelerador. A partir desse momento, é possível soltar o pedal do acelerador e o veículo manterá a velocidade de cruzeiro definida.
B. com a função já ativada, serve para aumentar a velocidade do veículo sem precisar utilizar o pedal do acelerador.

• A posição ON- realiza a função seguinte:

C. selecionada uma só vez, ativa a função e mantém a velocidade regulada nesse momento pelo pedal do acelerador.
D. com a função já ativada, serve para diminuir a velocidade do veículo.

• O comando RESUME ativa a função e adequa automaticamente a velocidade do veículo ao último valor memorizado após a partida do motor (último valor regulado antes de ser desligado compatível com a marcha engatada).

Freio de estacionamento com comando pneumático

As posições são:
(A) desacionado.
(B)acionado (alavanca para trás). Levantar a empunhadura e soltar, pois a alavanca retorna automaticamente.

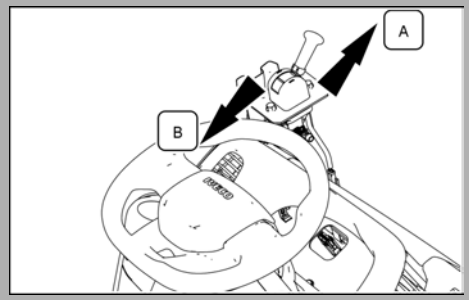



Perigo de lesões
Para evitar danos a pessoas e bens materiais, o freio de estacionamento de estar rigorosamente engatado durante qualquer estacionamento seja temporário ou prolongado.
O descumprimento do prescrito pode causar sérios riscos para a saúde

NOTA Não utilizar o freio de estacionamento com o veículo em movimento (exceto em emergência).

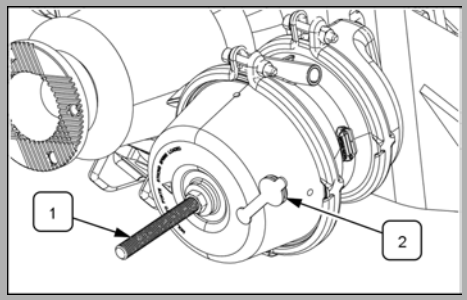

Dispositivo para desativar o freio de estacionamento a molas

No caso de ter que rebocar o veículo não havendo no circuito a pressão de ar suficiente para desbloquear o freio a molas, deve-se atuar da seguinte forma:
• Acione o freio de estacionamento.
• Pegue o dispositivo **(1)** localizado na parte inferior ou superior das câma- ras direita ou esquerda respectivamente.
• Tire a tampa de proteção **(2)**.
• Introduza o dispositivo de tal forma que o seu extremo em forma de aletas penetre na sede interna do cilindro e, girando ¼ de volta, fique travado.
• Enrosque a porca do dispositivo até que a mola se comprima e que o freio seja desativado.

NOTA Preste muita atenção se esta operação se realiza em uma descida! Nesse caso utilize cunhas apropriadas nas rodas e assegure-se que o veículo de auxílio se encontre engatado e freado antes de desativar o sistema.
Depois de ter desativado o freio de estacionamento, o veículo só deverá mover-se rebocando-o; não tente fazê-lo funcionar de forma autônoma.
Não tente desarmar as câmaras de freio traseiras, pois isso implica um grave risco físico. Dirija-se a uma Oficina Autorizada da Rede de Assistência IVECO.

NOTA No caso de necessidade de reboque, o veículo possui uma tomada para conexão de ar para liberação das molas de estacionamento (ver detalhes em Reboque do Veículo, seção Intervenção Rápida).

Caixa de câmbio mecânica

Partida do veículo

- Acione totalmente o pedal da embreagem e engrene a 1ª marcha.
- Libere completamente o freio de estacionamento.
- Solte lentamente o pedal da embreagem e acelere progressivamente.
- Uma vez que o veículo esteja em movimento, realize as trocas das marchas sucessivamente.

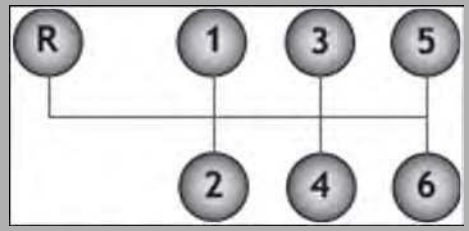

ATENÇÃO O motor não deve ultrapassar nunca, nem em descida, seu limite de rotação máxima (faixa vermelha).

Seleção das marchas

Quando as condições de trânsito e o percurso rodoviário permitirem, utilize uma marcha mais alta. Utilizar uma marcha baixa pode resultar em aumento de consumo de combustível. A utilização imprópria de uma marcha aumenta o consumo, emissões e desgaste do motor.

Parada do veículo

- Solte o pedal do acelerador e pise suave e gradualmente no pedal de freio.
- Quando o veículo estiver prestes a parar, acione totalmente o pedal de embreagem e coloque a alavanca de câmbio na posição neutra (ponto morto).
- Com o veículo parado, acione a alavanca do freio de estacionamento.

ATENÇÃO

- Evitar o uso do freio de estacionamento quando o veículo estiver em movimento.
- Para arrancar com o veículo para a frente, utilizar sempre a primeira marcha.
- Não apoiar o pé no pedal da embreagem se não for mudar uma marcha.

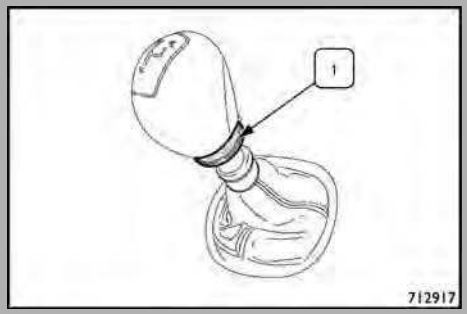

Acionamento da marcha a ré
Para ativar a marcha a ré da posição de ponto morto ou neutro, eleve o anel inibidor **(I)** posicionado sob o pomo, desloque a alavanca para a esquerda e depois para a frente.

Aviso sonoro da marcha a ré (quando equipado)
O sistema ativa-se quando a marcha a ré é selecionada: o aviso sonoro na parte traseira do veículo emite um sinal sonoro intermitente. O objetivo deste dispositivo é avisar às pessoas que se encontram perto do veículo que este irá deslocar-se em marcha a ré.

Tomada de força

Predisposição para tomada de força (opcional)

Se seu veículo está predisposto para aplicação de tomada de força, no lado esquerdo da caixa de câmbio, como acelerador manual para a utilização da tomada de força, utiliza-se o comando do Cruise Control na mesma alavanca multi-função localizada à direita do volante de direção. As instruções de uso e manutenção da tomada de força encontram- se no manual específico do fabricante da mesma.

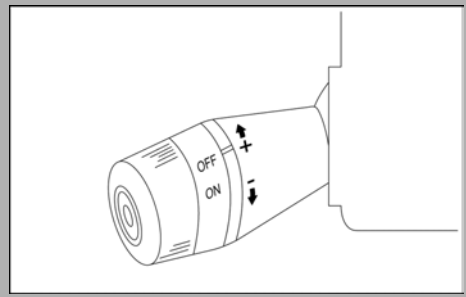

NOTA Para instalação de tomada de força, é obrigatório seguir as orientações do Manual do Implementador disponível no site da IVECO.

Equipamentos do veículo

Tacógrafo 74
Ferramentas de bordo 75

Tacógrafo

Para o funcionamento e utilização do tacógrafo, consultar o manual de uso fornecido pelo fabricante do próprio dispositivo. O tacógrafo deve ser obrigatoriamente instalado no veículo quando o seu peso (com ou sem reboque) for superior a 3,5 toneladas.
Modificações do instrumento de controle ou do sistema de transmissão dos sinais influenciam a aferição por parte do instrumento de controle.
O tacógrafo é instalado e selado por pessoal autorizado: não intervir jamais no dispositivo e nos correspondentes cabos. É responsabilidade do proprietário do veículo no qual está instalado o tacógrafo o seu controle regular.
O controle deve ser realizado segundo os prazos previstos pela legislação e pelas normas estatais e deve-se efetuar um teste que confirme o seu funcionamento regular. Assegurar-se de que, depois de cada verificação, o lacre seja renovado e que contenha os dados prescritos.
Para qualquer informação, dirigir-se ao fabricante do dispositivo.

NOTA Na presença de tacógrafo, se o veículo precisar ser deixado em estacionamento por mais de 5 dias, é recomendado desligar o terminal negativo da bateria, para preservar o seu estado de recarga.

NOTA Para a limpeza externa do aparelho, ver o parágrafo 'Cuidados com o veículo'.

Ferramentas de bordo

Bolsa de ferramentas

Cada veículo possui um kit de ferramentas básicas, a fim de que o cliente possa efetuar as operações normais de manutenção. A bolsa está localizada debaixo do banco dos acompanhantes e contém:
- Uma alavanca para chave de rodas.
- Uma alavanca para o macaco.
- Um gancho para reboque.

Macaco (para **3,5 t** ou **4 t**. segundo o modelo)
Localizado debaixo do banco, junto com a bolsa de ferramentas. Para usar o macaco é necessário seguir rigorosamente as instruções que se encontram na etiqueta colada no mesmo.

Elementos de segurança
Um triângulo de segurança regulamentar dentro da bolsa de ferramentas.
Um extintor de incêndio localizado debaixo do banco dos acompanhantes. As instruções de uso impressas no extintor devem ser de pleno conhecimento de quem dirige o veículo.

ATENÇÃO Deverão ser realizados os serviços de inspeção e manutenção previstos pelo fabricante do extintor, bem como deve ser observada periodicamente a data de vencimento da carga, informações estas que se encontram impressas no equipamento.

Intervenção rápida

Substituição das rodas 78
Partida com bateria auxiliar 80
Bateria 81
Substituição das lâmpadas 83
Reboque do veículo 90

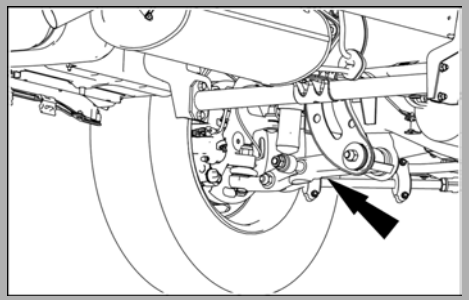

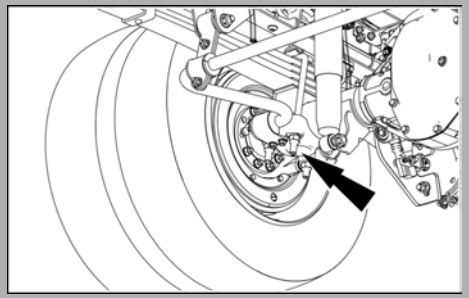

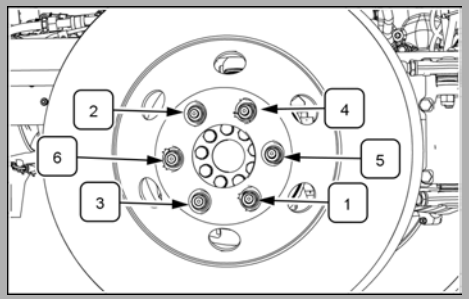

Substituição das rodas

• Estacione o veículo, se possível, em um terreno plano e compacto.
• Acione o freio de estacionamento e calce pelo menos uma roda.
• Coloque o macaco nos pontos indicados nas figuras, respectivamente debaixo do braço da suspensão dianteira ou debaixo do eixo traseiro.
• Com a roda a ser substituída em contato com o piso, afrouxe parcialmente as porcas de fixação e levante com o macaco.

ATENÇÃO Para utilizar corretamente o macaco, é necessário seguir corretamente as instruções indicadas na plaqueta do mesmo.

• Antes da nova montagem da roda, limpe os parafusos, as porcas e suas superfícies de apoio.
• Para obter um aperto correto e uma fácil desmontagem posterior, é aconselhável lubrificar levemente as superfícies em contato entre a porca e a arruela incorporada, bem como as roscas.
• Aperte levemente as porcas segundo a ordem indicada na figura. Desse modo, a roda será acoplada corretamente na superfície de apoio do cubo.
• Abaixe o macaco até que a roda entre em contato com o piso. Termine o aperto atuando com o peso do corpo (aproximadamente **70 kg**) sobre a extremidade da alavanca em dotação, respeitando a ordem de aperto, como indicado na figura.
• Finalizar a operação aplicando os seguintes torques:
324 N·m - **396 N·m**.

ATENÇÃO Um aperto excessivo é prejudicial. Evite utilizar ferramentas suplementares como tubos, prolongadores, etc., que não sejam fornecidas como kit normal do veículo.
Em veículo novo, e sempre que se desmontar uma roda, é necessário reapertar as porcas de fixação depois dos primeiros **50 km** e **100 km**, na ordem indicada na figura.
Para a sua segurança e a segurança dos demais, recomenda-se não utilizar rodas ou elementos de fixação diferentes dos fornecidos pela IVECO como equipamento original.

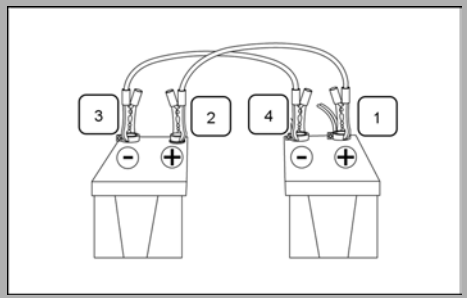

Partida com bateria auxiliar

Se o motor não parte por bateria descarregada ou temperatura muito baixa, utilize uma bateria auxiliar com características elétricas equivalentes.

É desaconselhável efetuar a partida do motor rebocando ou empurrando o veículo. Se, eventualmente, for necessário fazê-lo, observe as seguintes recomendações:

• Certifique-se que a bateria esteja conectada e que a chave no comutador esteja na posição de pré-partida; dessa forma se evitará danificar o sistema de recarga da bateria.

• Se a bateria estiver descarregada, não tente dar partida no motor rebocando ou empurrando, pois a central eletrônica que comanda a injeção de combustível não funcionará.

• Em todos os casos, observe também as recomendações em "Intervenção rápida" no capítulo "Bateria".

Partida com bateria auxiliar:

• Desligue os motores dos veículos.

• Conecte os dois terminais positivos, **(1)** com o **(2)** , e, em seguida, conecte o terminal negativo **(3)** da bateria carregada ao ponto **(4)** do veículo que precisa de assistência. Dê partida no motor do veículo com a bateria descarregada e retire os cabos.

• Desconecte os cabos na ordem inversa **(4)**, **(3)** e **(2)**, **(1)**.

Bateria

É recomendável que todo consumidor / usuário final, devolva sua bateria usada ao substituí-la. No Brasil, conforme a Resolução CONAMA 401/08 de 04/11/08, é uma obrigação devolver a bateria usada ao revendedor, o qual está obrigado a aceitá-la, armazená-la num local adequado, e devolvê-la ao fabricante para reciclagem.

Riscos do contato com a solução ácida e com chumbo:

A solução ácida e o chumbo contidos na bateria, se descartados na natureza de forma incorreta, contaminam o solo, o subsolo, as águas, bem como causam riscos à saúde do todo ser vivente.

ATENÇÃO No caso de contato acidental com os olhos ou com a pele, lavar imediatamente com água em abundância e procurar orientação médica.

Advertências:

• Assegure-se de que as baterias tenham sua condição externa inspecionada, sempre mantendo a superfície limpa, a fim de evitar sujeira e umidade que podem acelerar o descarregamento das baterias, além de obstruir a saída de gases diminuindo sua vida útil.
• Sempre que houver necessidade de remover a bateria, desconectar o terminal negativo (massa) primeiro e depois as outras conexões. Para instalar novamente a bateria, comece a conectar primeiro o cabo positivo de depois o negativo.
• Não desconecte a bateria enquanto o motor estiver em funcionamento, isso pode danificar o alternador e outros componentes elétricos.

Compromisso da IVECO com a qualidade

Prefira sempre acessórios especificados pela IVECO.
Tanto o veículo como os equipamentos nele instalados consomem energia da bateria quando desligados, é o denominado "consumo em Stand by". Como a bateria possui um limite máximo de consumo para garantir a partida do motor, deve-se dimensionar o consumo dos equipamentos ao limite de consumo da bateria.

ATENÇÃO Para asegurar a qualidade e o perfeito funcionamento do veículo, recomendamos instalar somente acessórios especificados pelo Iveco, à disposição na Rede de Assistência IVECO. A instalação de rádios, alarmes, rastreadores ou qualquer outro acessório eletrônico não especificado poderá ocasionar consumo excessivo de carga da bateria, podendo provocar o mau funcionamento do veículo e a perda da garantia.

Substituição das lâmpadas

Vista interna do farol de halogêneo (quando aplicável)

1. Luz D.R.L.
2. Farol baixo e de posição.
3. Farol alto.

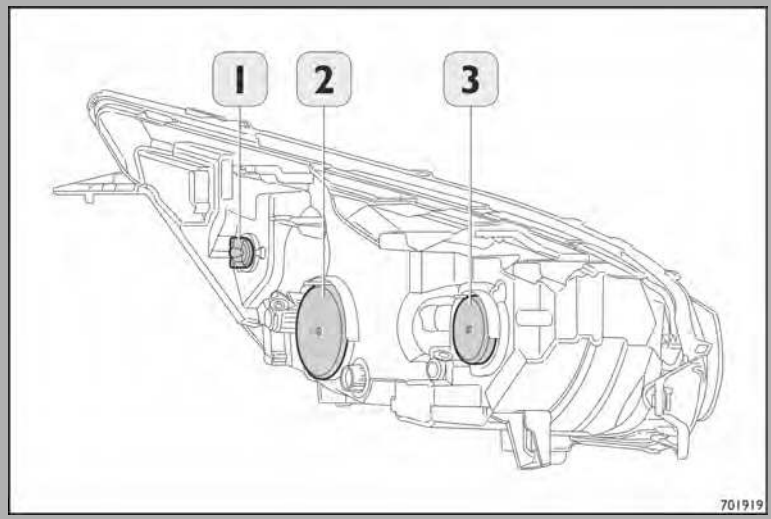

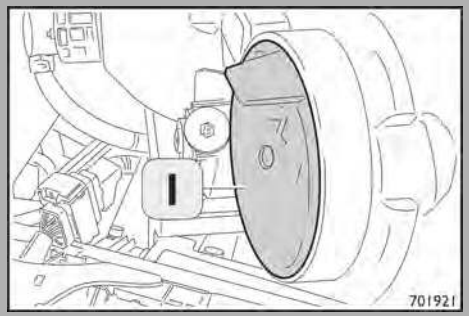

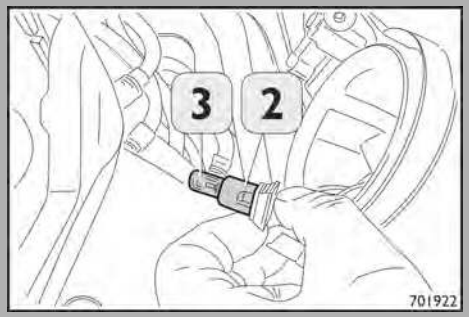

Luzes de posição

Para substituir a lâmpada de posição, proceder da seguinte forma:
Remover a cobertura **(1)** puxando-a pela lingueta apropriada.

Extrair o porta-lâmpadas **(2)** para substituir a luz de posição **(3)**.

Substituição da luz de farol baixo e alto
Para substituir a lâmpada, proceder da seguinte forma:

• Remover a cobertura puxando-a pela lingueta apropriada.
• Soltar a mola de fixação da lâmpada **(1)**, levantar as duas hastes **(2)**, alargá-las para os lados da lâmpada, segurar com dois dedos o conector **(3)** e puxá-lo; uma vez extraído, retirar a lâmpada, substituir por uma nova, evitando tocar na parte de vidro com os dedos e verificar o encaixe completo do conector **(3)** no terminal. Voltar a montar o conector e a lâmpada, fazendo coincidir o perfil e as duas saliências na respetiva sede existente no refletor; voltar a aplicar a mola de fixação da lâmpada levantando e puxando as duas hastes, colocando-as sobre o rebordo da lâmpada. Verificar o correto posicionamento da lâmpada do exterior do farol e voltar a montar a cobertura de proteção, fazendo pressão ao longo de toda a circunferência.

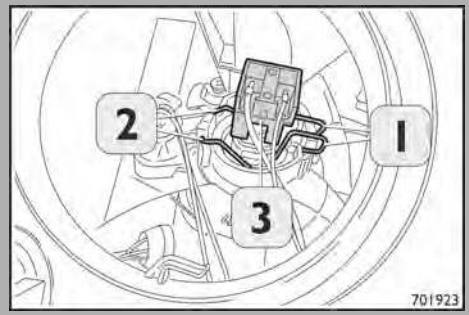

Substituição da lâmpada D.R.L.
Para substituir a lâmpada D.R.L., proceder da seguinte forma:

• Desapertar o porta-lâmpadas **(1)**, retirá-lo do grupo óptico e substituir a lâmpada **(2)** que não funciona por outra com as mesmas características.
• Voltar a montar o porta-lâmpadas pela ordem inversa ao descrito.

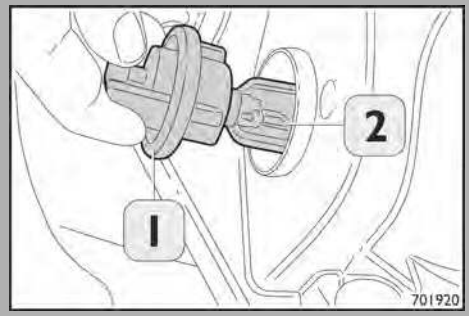

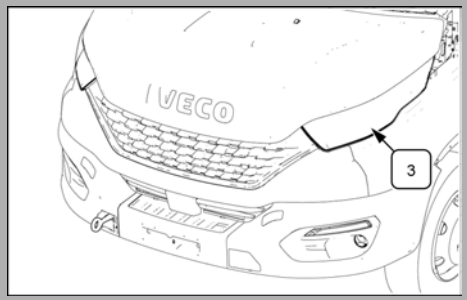

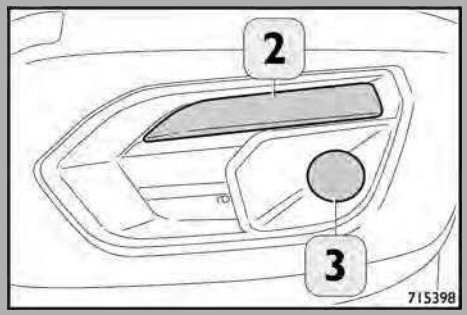

Luzes de direção dianteiras

• Farol frontal com lâmpada de bulbo **(3)**.

• Indicador de direção dianteiro com lâmpada **(1)** .
• Faróis de neblina com lâmpada de bulbo **(2)**.

NOTA O espaço para o indicador de direção dianteiro não está disponível (estará fechado com um painel de plástico).

NOTA Se o farol de neblina opcional não for requerido (lâmpada de bulbo) o espaço para o componente não estará disponível (estará fechado com um painel de plástico).

Faróis de neblina
(Quando equipado)
Para substituir a lâmpada do farol de neblina (versão LED ou com bulbo) proceda da seguinte forma:

• Desaperte os parafusos de fixação **(2)** do quadro **(1)**. Remova o quadro **(1)** alavancando com uma chave de fendas para acessar a todo o grupo do porta-lâmpadas.

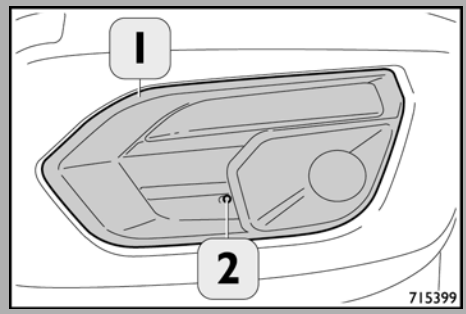

• Remova os três parafusos **(3)** e, depois de desligar o conector elétrico, remova o farol de neblina com bulbo ou LED.

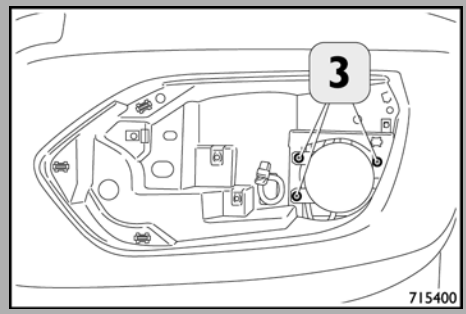

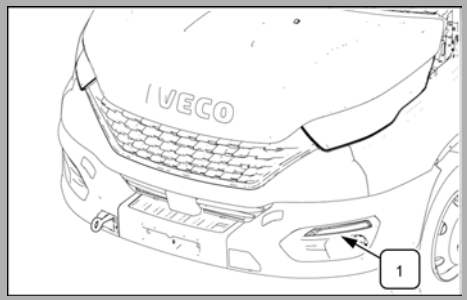

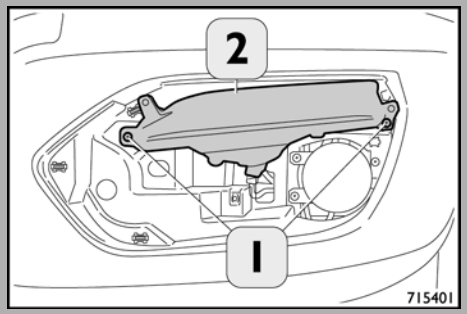

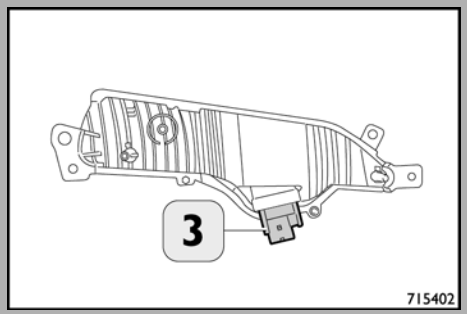

Luzes de direção dianteiras

Indicador de direção dianteiro com lâmpada

• Indicador de direção dianteiro com lâmpada **(1)**.

Em caso de substituição do indicador de direção dianteiro **(2)** com lâmpada, é necessário:

• desmonte os quadros de plástico (retirando o parafuso central) com uma chave de fendas (em volta do perímetro) para remover a placa de plástico.

• Em seguida, desaperte os dois parafusos **(1)** e remova a cobertura de plástico do indicador de direção.

Vista traseira do componente desmontado

• Desligue o conector elétrico da lâmpada.

• Gire o alojamento **(3)** da lâmpada, remova a lâmpada antiga e substitua a lâmpada danificada por outra com as mesmas características.

• Proceda à remontagem, efetuando a ordem inversa das operações descritas.

Luzes traseiras (com cabine)

Para substituir as lâmpadas do grupo óptico traseiro, é necessário:

- Desapertar os parafusos de fixação **(1)** da tampa.
- Retirar a tampa.

(2) Luz de posição e de freio.
(3) Luz de direção.
(4) Luz de marcha a ré.
(5) Farol de neblina traseiro.
(6) Refletor.

- Reposicionar a tampa.
- Reapertar os parafusos de fixação **(1)** da tampa.

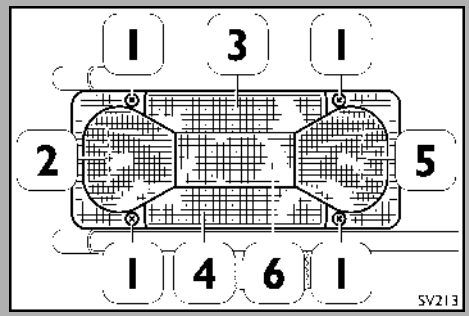

Para substituir as lâmpadas da luz da placa, é necessário:

- Desapertar os parafusos de fixação **(1)**.
- Remover o suporte.
- Substituir a lâmpada **(7)**.
- Voltar a colocar o suporte.
- Reapertar os parafusos de fixação **(1)**.

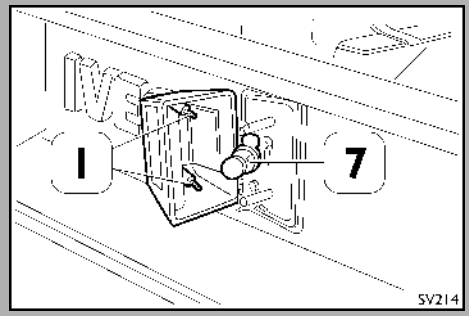

Todas as lâmpadas são aplicadas através de um casquilho de baioneta normal.

NOTA O grupo óptico traseiro e as luzes da placa dos furgões estão descritos e ilustrados no capítulo específico.

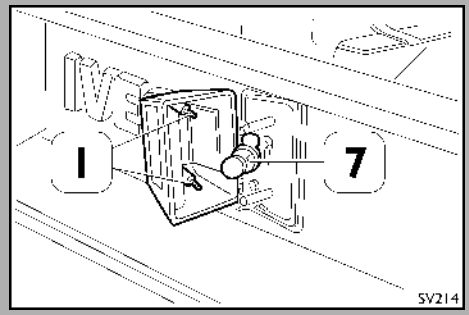

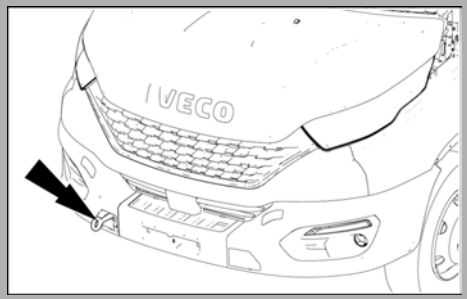

Reboque do veículo

Predisposição para o reboque do veículo

Coloque o gancho de manobras **(1)** fornecido com as demais ferramentas no alojamento correspondente (afastando antes a tampa do para-choque). Aperte-o bem.

Se for necessário rebocar o veículo por um longo percurso, observe as seguintes recomendações:

• Com o objetivo de evitar danificar a transmissão, é necessário desligar o árvore de transmissão em sua união com o flange do diferencial.

• Coloque a chave no comutador na posição de pré-partida para destravar a direção.

• Se não for possível dar partida no motor do veículo que será rebocado, não funcionarão a assistência hidráulica da direção, mas ainda assim será possível manter o controle do veículo, porém o esforço a realizar sobre o volante será bem maior.

• Ao rebocar o veículo, é obrigatório respeitar as normas específicas de circulação para esses casos, relacionadas tanto ao dispositivo de reboque, luzes, etc., quanto ao comportamento durante o trajeto.

Caso seja necessário rebocar o veículo, o 70C170 HD vem equipado com uma tomada para conexão pneumática na parte frontal do veículo. Esta tomada de ar abastece o sistema pneumático para liberação das molas das câmaras de freio de estacionamento, caso o motor não esteja funcionando para alimentar o sistema através do compressor de ar.

ATENÇÃO A pressão de operação do sistema é de **8,1 + 0,2 bar** . A alimentação do sistema com pressões acima do especificado pode danificar as válvulas pneumátivas.

Manutenção de rotina

Controles a serem realizados por parte do usuário 92
Antes de cada viagem 94
Inspeções semanais 101
Cuidado e manutenção 106

Controles a serem realizados por parte do usuário

É muito importante familiarizar-se com algumas operações simples de controle e verificação. Verificar previamente as ferramentas necessárias para uma correta operação de substituição das rodas (por exemplo, o posicionamento do macaco para elevação, a utilização das chaves fornecidas, etc.). Não se deve considerar estas operações como uma rotina monótona; delas depende boa parte do funcionamento correto do seu veículo.

Uma boa manutenção preventiva da sua parte permite apoiar de maneira decisiva a manutenção programada prevista pela Rede de Assistência IVECO, fazendo poupar tempo e complicações.

ATENÇÃO No caso de fumaça anormal no escapamento ou de ruído irregular do motor, dirigir-se a uma oficina de assistência IVECO BUS.



Recomendações gerais
Na presença de qualquer anomalia, falha, etc. não tente intervir no veículo, mas contate a Rede de Assistência IVECO.
O descumprimento do prescrito pode causar sérios riscos para a saúde e danos graves ao veículo

Rodízio
Os pneus montados em um mesmo veículo podem com o uso apresentar na banda de rodagem um consumo ligeiramente irregular devido às condições mecânicas do veículo (suspensão, amortecedores, etc.) distribuição das cargas, variações das curvaturas das estradas, tipos de percurso, etc. Estas irregularidades podem ser corrigidas através de trocas sis temáticas das posições das rodas do veículo, denominadas rodízios.

Procedimento para rodízio dos pneus
O rodízio deve ser feito a cada **10.000 km**, durante o procedimento é necessário balancear e alinhar, veja como fazer o rodízio de acordo com o modelo de seu caminhão.

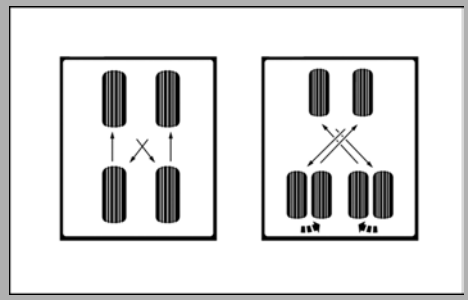

Antes de cada viagem

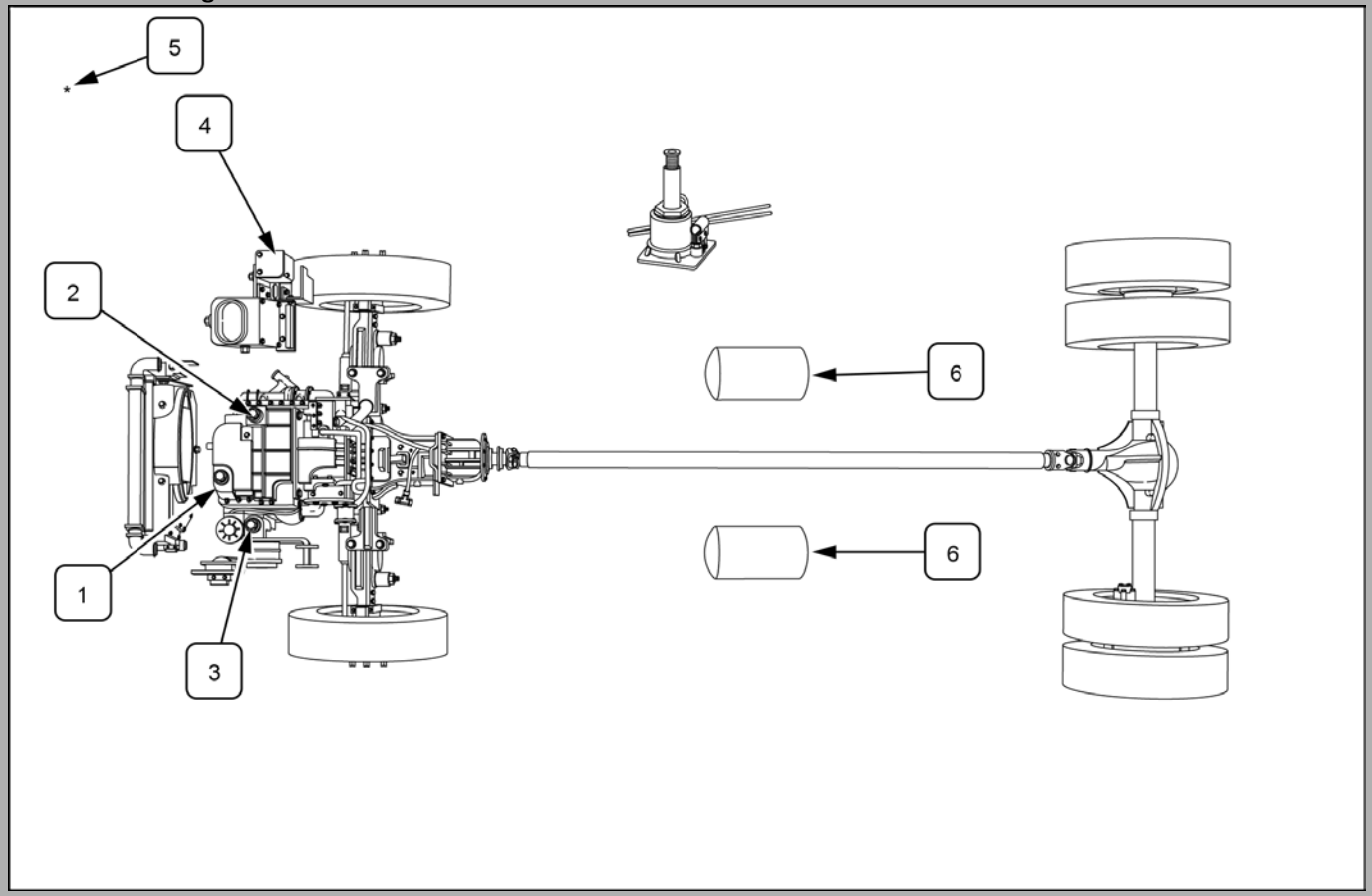

Verificar antes de cada viagem:

1. Óleo do motor.
2. Água do motor.
3. Fluido dos freios.
4. Líquido de lavador do para-brisa.
5. Sinalizador do filtro de ar obstruído.
6. Drenos dos reservatórios de ar.

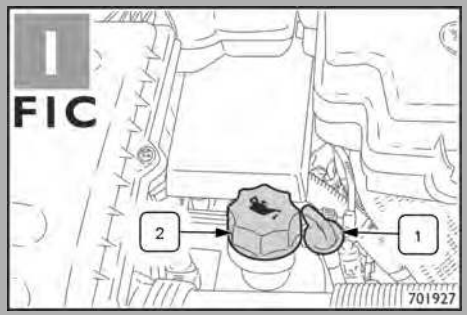

ATENÇÃO Com o capô aberto imediatamente após a parada do veículo , existe o perigo de queimaduras devido à alta temperatura dos componentes internos do motor.
Com o motor em marcha, existe o perigo de lesões devido a partes giratórias do motor.
Mesmo com o motor parado, tenha cuidado com o ventilador eletromagnético, já que o mesmo funciona em função da temperatura da água do radiador.

Antes de cada viagem

1. Óleo do motor

Controlar o nível do óleo do motor através da vareta. **(I)**.
Completar, se necessário, pelo bocal **(2)**.

Perigo de lesões
Após o reabastecimento, fechar corretamente o tampão para evitar vazamentos perigosos de óleo durante
o movimento.
O descumprimento do prescrito pode causar sérios riscos para a saúde

NOTA Em caso nível baixo de óleo, complete com Urania Daily LS Ultra – SAE 5W30 – ACEA C2 IVECO STD. 18-1811.



ATENÇÃO Não ultrapassar o nível máximo durante o reabastecimento de óleo.

O nível de óleo deve estar compreendido entre as marcas MIN e MAX na vareta de controle **(I)**.
O nível do óleo nunca deve ultrapassar a referência MÁX. na vareta de controle.

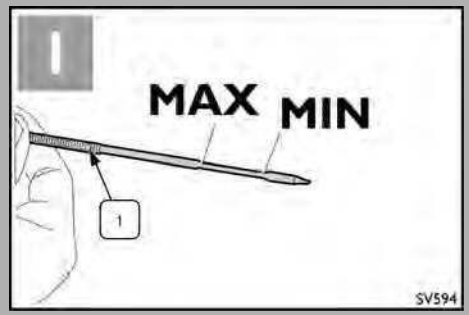

NOTA É essencial aguardar pelo menos **20 min** após desligar o motor antes de verificar o nível.

NOTA O veículo sai de fábrica abastecido com o óleo de motor PETRONAS URANIA DAILY LS ULTRA. Este lubrificante supera as Normas Internacionais.

Em caso de não dispor especificamente deste produto, entre em contato com a Rede de Assistência IVECO.
Urania Daily LS Ultra – SAE 5W30 – ACEA C2 IVECO STD. 18-1811
O óleo do motor deve ser única e exclusivamente sintético.
De qualquer forma, consulte as tabelas dos fluidos e lubrificantes indicadas em "Lubrificantes originais indicados pela Iveco", no capítulo "Características técnicas".

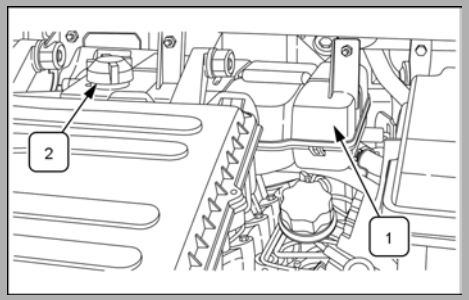

2. Água do motor

• Controlar o nível do líquido de arrefecimento do motor através da identificação MIN. e MAX. existente no reservatório **(1)**. O nível do líquido de arrefecimento deve estar compreendido entre as marcas MIN e MAX do reservatório.
• O líquido de arrefecimento nunca deve estar abaixo do nível MIN. Completar, se necessário, pelo bocal **(2)** do reservatório .

ATENÇÃO Caso necessário re-abastecimento, sempre usar a mistura 50% água (desmineralizada ou pura) e **50%** líquido arrefecimento, evite re-abastecimento em postos com água de procedência duvidosa.



Perigo de lesões
Efetuar o controle somente com o motor desligado e suficientemente frio; caso contrário, abrir a tampa pode implicar na projeção de líquido em temperatura elevada.
O descumprimento do prescrito pode causar sérios riscos para a saúde

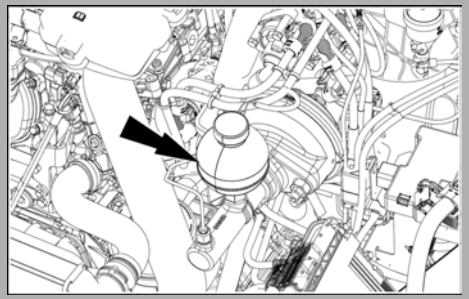

3. Líquido dos freios

Controle o nível. Em caso de encontrar nível baixo, dirija-se à Rede Assistência IVECO.

4. Líquido do lavador do para-brisa
Controle o nível do reservatório. Para eventual reposição, recomenda-se o uso de uma mistura de água e líquido "Tutela Professional SC 35" descrito em "Controles e dispositivos" no capítulo "Lava-vidros, lavador do para-brisa". Além disso, verifique os tubos, que não devem estar obs- truídos. Se for necessário, limpe os esguichos com um alfinete.

5. Dispositivo indicador de filtro de ar obstruído
Controle visualmente o funcionamento do dispositivo mediante o sinalizador. A sinalização ocorre por meio de uma mensagem de texto no display do quadro de instrumentos.

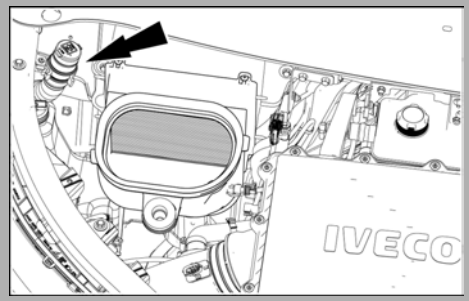

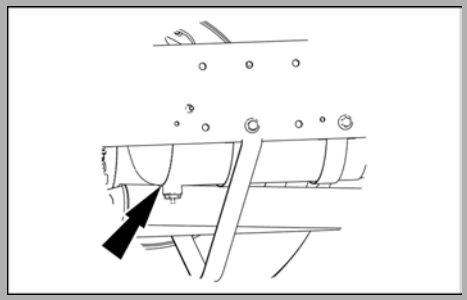

Verifique, além disso:
As condições das ligações dos cabos aos bornes da bateria.
O funcionamento das luzes, dos sinalizadores, da buzina e do limpador do para-brisa.

6. Reservatórios de ar
Drene os reservatórios acionando em cada um deles o dispositivo indicado.

Inspeções semanais

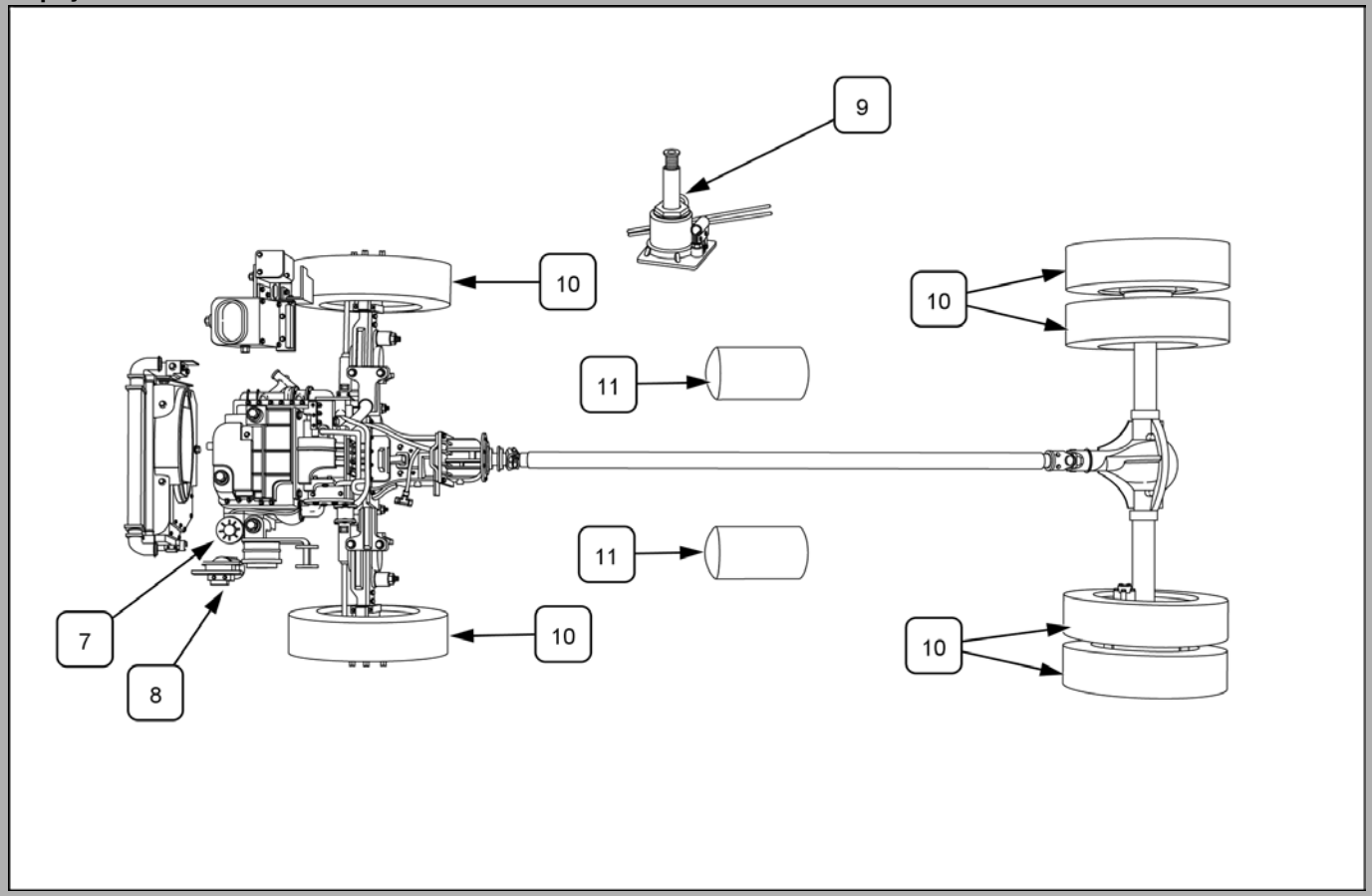

Verificar semanalmente

7. Óleo da direção hidráulica.
8. Filtro de combustível.
9. Macaco.
10. Pneus e rodas.
11. Drenos dos reservatórios de ar.

7. Reservatório do óleo da direção hidráulica
Retirar a tampa **(1)** do reservatório e verificar o nível. Se necessário, restabelecer.

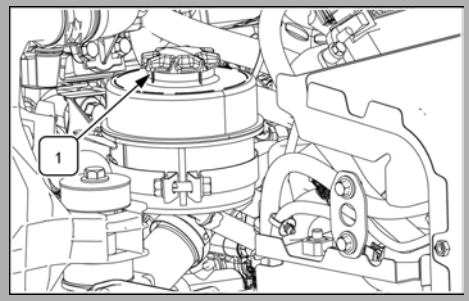

8. Filtro de combustível
No caso que se acenda a luz-espia indicada em "Posto de condução" no capítulo "Lista dos indicadores de sinalização" no painel de instrumentos, drene a água acumulada abrindo os dreno **(2)** .

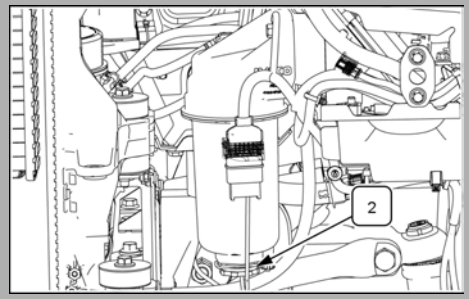

9. Dispositivo de elevação do veículo (macaco)
Para as normas de controle e manutenção, respeite as indicações do fabricante do dispositivo, que se encontram na etiqueta colada ao mesmo.

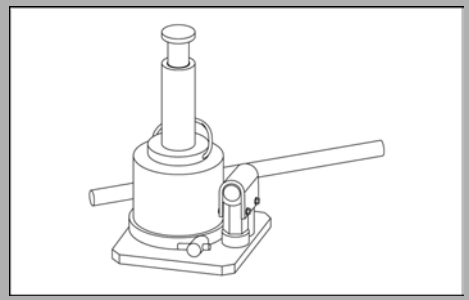

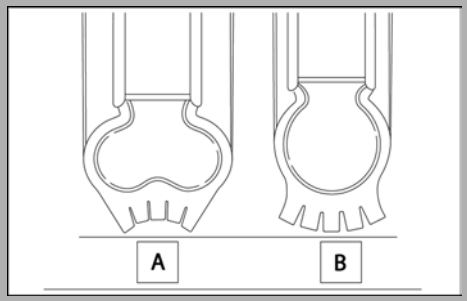

10. Pneus e rodas

Confira o reaperto das porcas de fixação das rodas, calibragem dos pneus e verifique possíveis vazamentos das válvulas de enchimento.
Controle o estado de desgaste e a pressão dos pneus (incluindo o sobressalente).
O controle deve ser realizado com os pneus frios.
Ao usar o veículo, é normal que a pressão dos pneus aumente. Se for necessário controlar a pressão com os pneus quentes, tenha em consideração que os valores deverão ser **+0,3 bar** em relação ao valor prescrito.
Se a pressão estiver baixa, os pneus tendem a desgastar-se na parte externa da banda de rodagem (figura **(A)**).
Se a pressão for excessiva, os pneus se desgastarão na parte central (figura **(B)**).

Advertências

• Evite freadas violentas, partidas bruscas, etc.
• Evite os choques contra as calçadas, passar em buracos ou outros obstáculos diversos.
• O uso prolongado em estradas mal conservadas pode danificar os pneus.
• Verifique periodicamente se os pneus apresentam cortes laterais, aumento de volume ou desgaste irregular das bandas de rodagem. Nestes casos, consulte a Rede de Assistência IVECO.
• Se furar um pneu, parar imediatamente e substituí-lo para não danificá-lo. Desta forma evitará também danificar a roda, a suspensão e a direção.

• O pneu envelhece mesmo se pouco usado. Pequenas rachaduras nas laterais e na banda de rodagem são sinais de envelhecimento. Se os pneus estão montados há mais de seis anos, é necessário avaliar com um especialista a possibilidade de continuar utilizando-os.
• Os pneus devem ser substituídos quando a espessura da banda de rodagem tenha se reduzido a **1,6 mm**.
• Se o pneu tiver que ser substituído, é aconselhável trocar também a válvula de enchimento.
• O veículo está equipado com pneus tipo "tubeless" (sem câmara). Não utilizar jamais câmara de ar neste tipo de pneu.
• Se for verificado um desgaste anormal nos pneus diantei- ros (do lado externo ou interno), é necessário fazer um alinhamento da direção.
• Não ultrapasse o peso máximo por eixo, e distribua corretamente a carga no veículo. Com isso evitará causar sérios danos aos pneus e às rodas.

11. Reservatórios de ar
Drene a condensação acionando em cada um deles o dispositivo indicado.

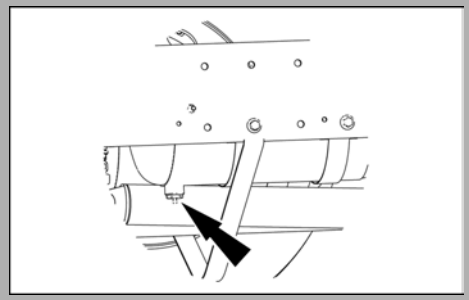

ATENÇÃO Lembre-se que a estabilidade do veículo também depende de uma correta calibragem da pressão dos pneus. Uma pressão excessivamente baixa provoca superaquecimento dos pneus, com possibilidade de graves danos aos mesmos.

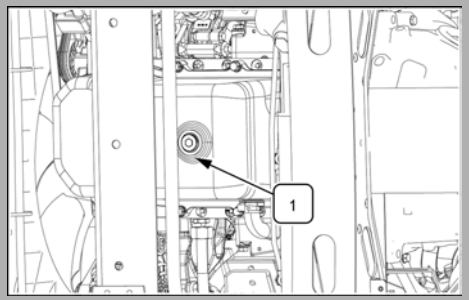

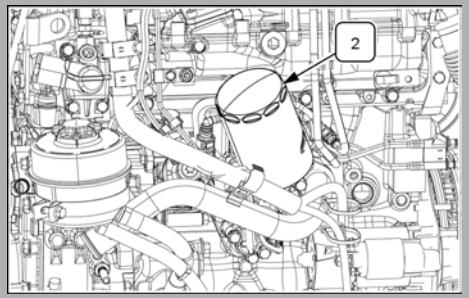

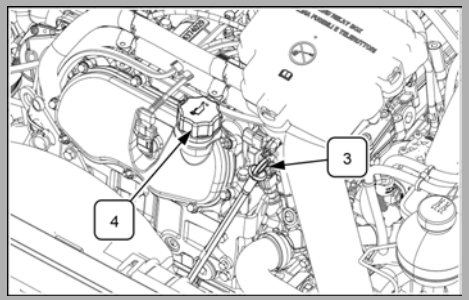

Cuidado e manutenção

1. Troca do óleo do motor e filtro

• Tire a proteção insonorizante inferior.
• Com o motor quente, escoar o óleo em um recipiente apropriado removendo o bujão **(1)**.
• Remover o filtro de óleo **(2)**.
• Antes de montar o novo filtro limpe a junta e umedeça com óleo. Limpe também o apoio do suporte.
• Aperte o filtro até entrar em contato com a superfície de apoio, após o contato apertar manualmente ¾ de volta mais.

1. Retire a vareta de controle de nível **(3)**.
2. Limpe o bujão **(1)**, verifique a condição do anel de vedação, e monte apertando até o fim.
3. Limpe a vareta de controle de nível **(3)**e coloque-a em seu alojamento.
4. Coloque o novo óleo pelo bocal **(4)**. Feche o bocal e ponha o motor em funcionamento por **30 s**, desligue e espere alguns minutos, controle o nível através da vareta **(3)**, (deve permanecer entre as marcas de MAX. e MIN.).

2. Substituição do elemento filtrante, filtro de combustível:

• Desligue o conector elétrico **(1)**.
• Retire o dispositivo de dreno de agua **(2)**.
• Desenroscar o copo **(3)** e retire o elemento filtrante.
• Verificar e limpar a superfície de apoio do copo **(3)**, umedeça as juntas com óleo do motor.
• Encher copo **(3)** com combustível antes de realizar a montagem do novo elemento filtrante, enroscar copo novamente.
• Reestabeleça as conexões elétricas dos sensores.

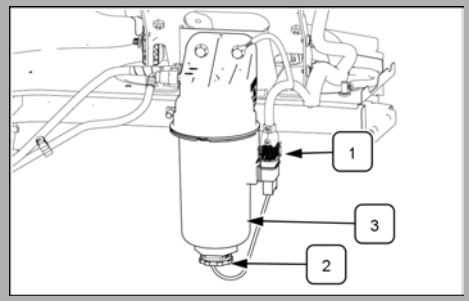

ATENÇÃO Pressão muito alta!
O sistema não requer sangria. Desapertar qualquer conexão do circuito de combustível com o motor em marcha é muito perigoso.

NOTA Quando ocorre a troca de qualquer componente do sistema de alimentação de diesel, filtro de óleo diesel, tubulações e principalmente a bomba de alta pressão; pane seca (ausência de combustível no tanque) ou nível de combustível inferior a 5 litros no tanque; a desaeração do sistema é obrigatória. Para isso, abasteça o veículo com pelo menos 10 litros de Diesel S10 de boa qualidade e ligue a ignição apenas no primeiro estágio por 60 segundos antes de dar a partida no motor para que a bomba de alimentação elétrica funcione o tempo necessário de enchimento de todo sistema de alimentação do veículo.

Além de eliminar as bolhas de ar, este procedimento garante que a bomba de alta pressão funcione somente após estar completamente abastecida com o óleo Diesel necessário para lubrificação de seus componentes.

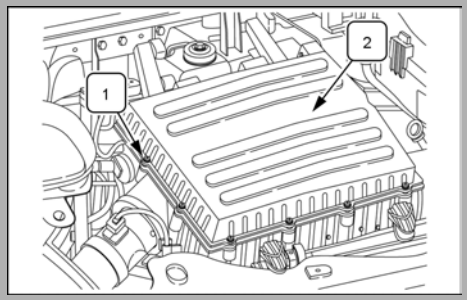

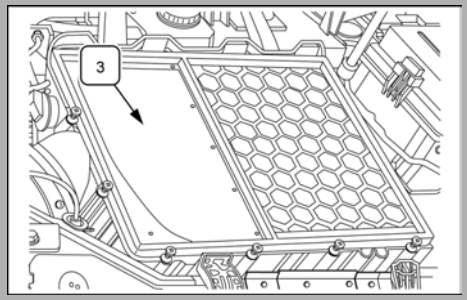

3. Substituição do filtro de ar

Filtro de ar - Scudato completo

- Abra o capô.
- Remova os parafusos de fixação **(1)** e remova a tampa **(2)**.
- Substitua o filtro **(3)**, depois de limpar o interior da carcaça do filtro (usar somente filtros originais IVECO).
- Posicione a tampa **(2)** em seu alojamento e fixe os parafusos **(1)**.
- Feche o capô.

ATENÇÃO A operação descrita deve ser efetuada respeitando o plano de manutenção, e imediatamente cada vez que ascender no painel a luz indicadora de filtro de ar saturado.

Filtro de ar - Scudato reduzido

Intervenha a partir da parte de baixo do para-lama direito e proceda do seguinte modo:
• Retire a tampa **(1)**, afastando os ganchos de fixação **(2)**.
• Substitua o cartucho **(3)**, depois de limpar o interior do corpo do filtro (usar somente filtros originais IVECO).
• Remonte a tampa.
• Remonte a proteção.

ATENÇÃO A operação descrita deve ser efetuada respeitando o plano de manutenção, ou casualmente, se acender no painel a luz indicadora de filtro de ar saturado.

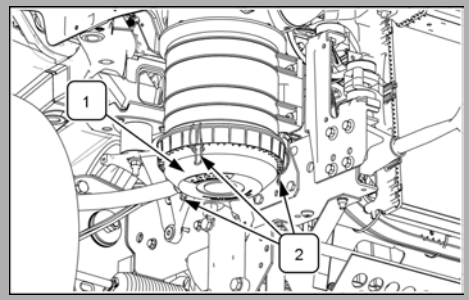

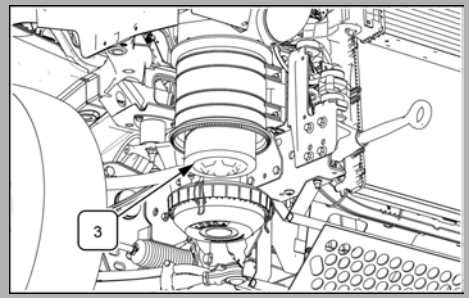

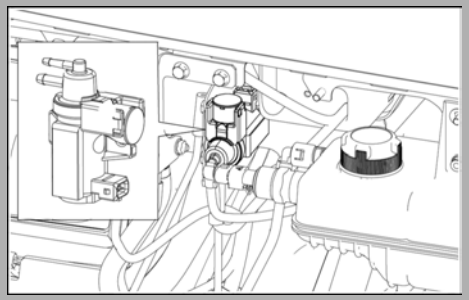

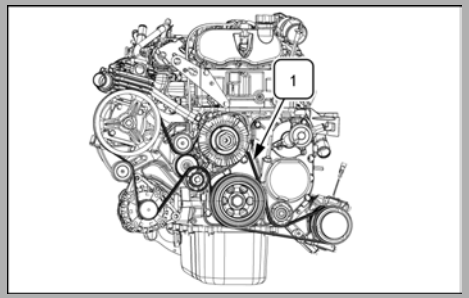

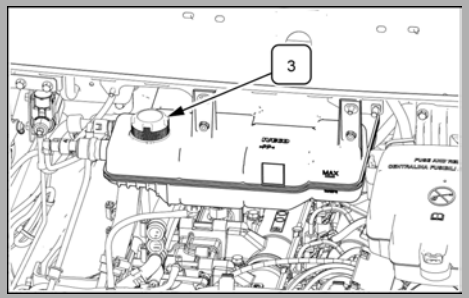

4. Substituição do filtro da eletroválvula

• Localize a eletroválvula no setor frontal do veículo (lado do acompanhante)
• Remover a eletroválvula soltando as duas fixações do suporte, as mangueiras e o chicote elétrico.
• Remover o filtro puxando firmemente conforme indicado ate que o mesmo se solte da eletroválvula (veja figura).
• Remover a tampa através dos orifícios para ter acesso ao filtro.
• Substituir o filtro saturado (fazer a limpeza dos componentes caso necessário) Remontar o sistema.

5. Controle das correias

Controle as condições da correia **(1)** de comando do alternador, ventilador e bomba d'água. Caso apresente desgaste ou afrouxamento, dirija-se à Rede de Assistência IVECO. Se o veículo possuir o opcional ar-condicionado, atue da mesma forma com a correia **(2)** do compressor.

6.Controle da porcentagem de anticongelante

Controle a porcentagem de líquido de arrefecimento do motor utilizando um densímetro apropriado, introduzindo-o através do bocal **(3)**. Deve conter pelo menos **40%**. Esta porcentagem deve ser mantida durante todo o ano. Se for necessário completar, utilize uma mistura de **50%** de água desmineralizada e líquido de arrefecimento.
Dessa forma se obterá uma boa proteção anticorrosiva.

ATENÇÃO Não manusear o sistema de arrefecimento com o motor ainda quente. Risco de queimaduras e danos ao motor. O abastecimento com líquido refrigerante deve ser feito a uma velocidade de **5 l/min**.

Caixa de Câmbio – Eixo Diferencial

1. Substituição do óleo da Caixa de Câmbio

• Com a caixa de câmbio em temperatura de trabalho, escoe o óleo em um recipiente apropriado, retirando o bujão **(1)**.
• Após recolocar o bujão **(1)** , reabasteça com óleo novo através do bujão **(2)**, a borda do bocal indica o nível correto.

Faixa do torque de fixação dos bujões **(1)** e **(2)**: **32 -38 N·m**.

NOTA Durante a operação da transmissão não é necessário realizar a troca do óleo. Apenas em caso de alguma intervenção/manutenção no câmbio, será necessário realizar a troca por óleo sintético especificado nesse manual.

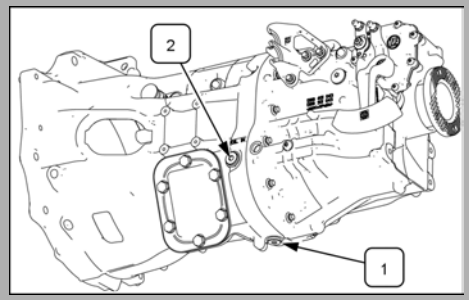

2. Substituição do óleo do Eixo Diferencial

• Com o diferencial quente em temperatura de trabalho, escoe o óleo em um recipiente apropriado, retirando o bujão **(3)**.
• Após recolocar o bujão **(3)** , reabasteça com óleo novo através do bujão **(4)** , a borda do bocal indica o nível correto.
• Verificar se o interior da tubulação do Respiro do Eixo Traseiro está obstruída. Se houver obstrução, retirar a tubulação do veículo e providenciar a limpeza interna da mesma usando ar comprimido.

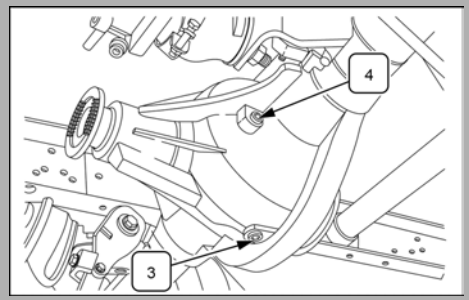

ATENÇÃO Não é permitido modificar o roteiro da tubulação do Respiro do Eixo Traseiro.

Faixa do torque de fixação do bujão **(4)**: **27 - 41 N·m**

Faixa do torque de fixação do bujão **(3)**: **61 - 81 N·m**

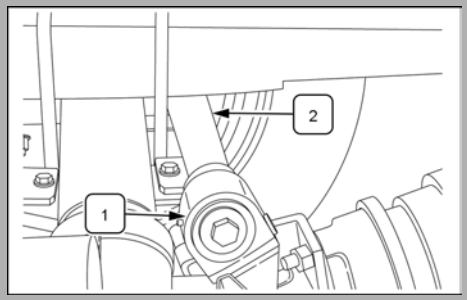

Manutenção dos freios

• Engraxar o ajustador automático **(1)** e o tubo expansor do freio **(2)**.
• Pare de lubrificar o ajustador quando a graxa escoar pelo bujão retrátil ou pela engrenagem.
O excesso de graxa compromete o funcionamento do ajustador automático.
• Nunca lubrifique o ajustador com o freio (serviço ou estacionamento) acionado.

Estes procedimentos evitam o calço hidráulico.

Regulagem

Ajustador automático

1. Gire o parafuso de regulagem até as lonas encostarem no tambor.
2. Retorne o parafuso de regulagem em 1/2 volta. A força exercida para o ajuste é um pouco maior do que a aplicada para encostar as lonas.

ATENÇÃO Regular somente em caso de desmontagem do conjunto, do freio, do ajustador ou tambor.

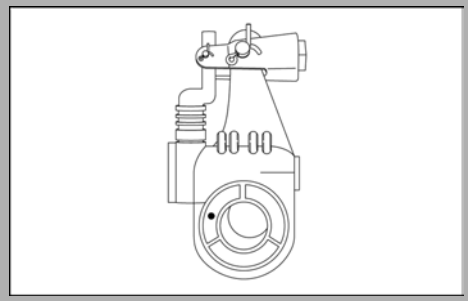

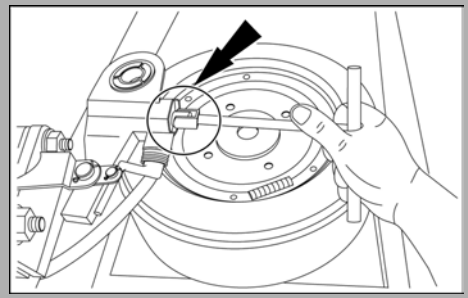

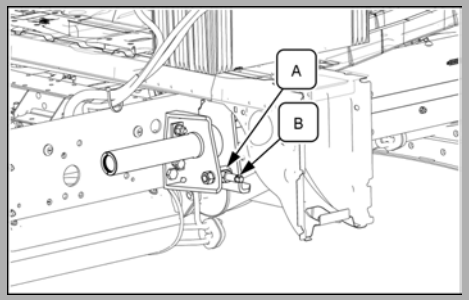

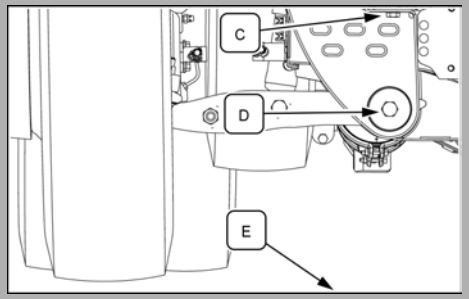

Regulagem da altura da suspensão
O mecanismo contém uma contraporca **(A)** de travamento de **24 mm** e um parafuso **(B)** de **12 mm** de cabeça quadrada. A rosca na qual está posicionada a contraporca deve ser protegida com graxa.
O mecanismo está posicionado na face externa **(A)** da longarina, na região anterior do veículo.

NOTA O veículo deve estar sem carga.

Procedimento
Realizar uma primeira verificação na medição do veículo em um local plano e verificar se é encontrada a medida **480 mm** conforme mostrado em "Manutenção programada" no capítulo "Cronograma de serviços de manutenção".
(C) Parte inferior da aba do suporte multifuncional da suspensão dianteira (indicação figura) – ponto de referência da cota.
(D) Parafuso referência para alinhar o dispositivo de medição.
(E) Piso de um local plano.

Se essa medida não for encontrada, seguir conforme o pro- cedimento abaixo:
1. Colocar o veículo em local plano.
2. Folgar contra porca do mecanismo de regulagem.
3. Girar parafuso de regulagem para obter a cota desejada **480 mm**.
4. Apertar contra porca. Torque: **254 N·m** a **311 N·m**.
5. Movimentar veículo para frente e para trás (assentamento) conferir a cota de altura, caso não esteja em **480 mm** voltar ao passo **(1)**.
6. Manter a rosca protegida com graxa.

Considerações
Sugerimos confeccionar um gabarito (régua) com dimensão fixa de **480 mm** para regulagem e certificação.

ATENÇÃO O parafuso da regulagem possui cabeça quadrada, não se deve utilizar chave estriada, pois o contato da chave e do parafuso fica reduzido, aumentando consideravelmente a probabilidade de espanar a cabeça do parafuso.

Vão motor

Substituição do filtro antipólen
O filtro está colocado na parte do convergedor indicado na figura. Desenrosque os dois parafusos **(1)**, retire o receptáculo e substitua o filtro.

NOTA O filtro é de funcionamento unidirecional. As indicações para a correta montagem estão indicadas no próprio elemento.

ATENÇÃO Se o filtro antipólen estiver obstruído, pode causar a redução do ar dentro da cabine, e por consequência uma diminuição da ventilação. O problema ficará evidente na diminuição de eficácia do desembaçador do para-brisa.

Limpeza das partes de plástico
As partes externas de plástico devem ser limpas com o mesmo procedimento de uma lavagem normal do veículo. Caso ainda fiquem vestígios de sujeira, aconselha-se o uso de produtos específicos, observando atentamente as instruções do fabricante. O uso de tais produtos está indicado também para a limpeza dos revestimentos internos de plástico.

Atenção ao lavar o motor!
Se for necessário lavar o motor, faça-o com prudência, evitando pressão excessiva de água. Desse modo, evitará danificar os componentes elétricos.
É obrigatório ainda proteger a central eletrônica EDC indicada na figura, evitando o contato da mesma com a água.

ATENÇÃO Desligue o polo negativo da bateria antes de efetuar qualquer intervenção com ferramentas elétricas no veículo.

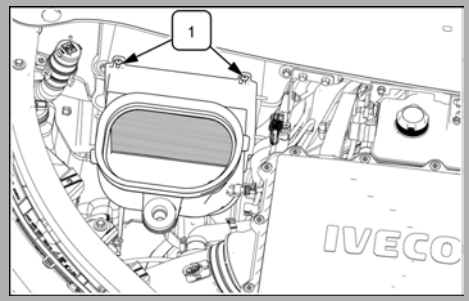

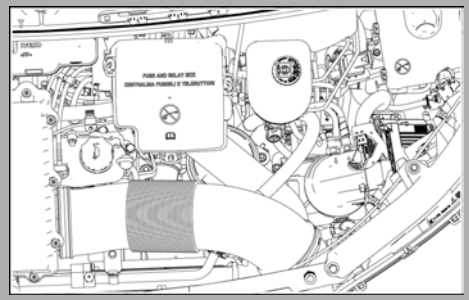

Manutenção programada

Filosofia da manutenção programada 118
Cronograma de serviços de manutenção 121
Plano global de lubrificação e manutenção 144

Filosofia da manutenção programada

Longa duração e perfeito funcionamento com uma manutenção periódica.
Para assegurar condições de funcionamento sempre perfeitas ao seu veículo, em seguida são indicadas as intervenções de controle, verificação e afinação que devem ser efetuadas nos vários sistemas do veículo nos prazos previstos.
A regularidade das intervenções de manutenção é a melhor garantia para a segurança de funcionamento e para a manutenção dos custos de funcionamento a níveis ótimos.
Dirigir-se à Rede de Assistência IVECO para a execução das operações prescritas.
Estas operações devem ser efetuadas nos intervalos quilométricos estabelecidos.
Estas operações são consideradas obrigatórias durante o período de garantia, sob pena de esta ser anulada caso não sejam efetuadas.
As intervenções devem ser efetuadas exclusivamente na Rede de Assistência IVECO, que as deverá confirmar aplicando o carimbo, a data e a assinatura nos espaços correspondentes previstos no Plano Global de Manutenção.

Plano de manutenção programada

A Manutenção Programada é constituída por serviços de troca de óleo, indicada pela mensagem no painel "Trocar óleo motor" e/ou Manutenção Periódica, indicada pela mensagem no painel "km'' ou ''h" faltantes para a próxima revisão.
Normalmente não são recomendados planos diferenciados para as utilizações dos veículos.
Caso exista uma diferenciação em termos das "missões", são apresentados tantos planos quanto o número de missões.
O emprego sistemático dos lubrificantes recomendados permite longos intervalos de substituição a custos relativamente contidos. Consulte a especificação dos lubrificantes aconselhados.

São intervenções especiais relacionadas exclusivamente com intervalos de tempo e, normalmente, são efetuadas com condições climáticas especiais.
Para minimizar o número das paradas derivadas da manutenção, convém programar as paradas ''Fora do plano'' em conformidade com o número de quilômetros percorridos anualmente, tentando coincidi-las com os intervalos quilométricos predefinidos.

ATENÇÃO A eventual relação entre o intervalo quilométrico e o intervalo de tempo (se indicada na ficha de resumo do Plano de Manutenção é válida se for respeitada a relação feita com uma velocidade média de trabalho do veículo que é apresentada periodicamente. É indicada exclusivamente para sugerir um plano hipotético das paradas. Portanto, os intervalos de tempo indicados para as operações fora do plano permanecem vinculativos independentemente dos quilômetros efetivamente percorridos.

Longa duração e funcionamento perfeito com uma manutenção periódica.
Para assegurar condições de utilização sempre perfeitas do seu veículo, nas páginas que seguem são indicadas as intervenções de controle, verificação e regulagens que devem ser executadas nos vários componentes do veículo nos prazos previstos. A regularidade das intervenções de manutenção é a melhor garantia para a segurança de funcionamento e a manutenção dos custos de utilização em níveis ótimos.
É conveniente dirigir-se à Rede de Assistência IVECO para a execução das operações prescritas.
Estas operações devem ser efetuadas nos intervalos estabelecidos. As referidas operações devem ser consideradas obrigatórias durante o período de garantia, sob pena de cancelamento da mesma, caso não sejam efetuadas. No período de validade da garantia, as intervenções deverão ser efetuadas exclusivamente na Rede de Assistência IVECO.

ATENÇÃO Em caso de utilização de óleo diesel com porcentagem de enxofre superior a **0,5%**, o intervalo para a substituição do óleo do motor deve ser reduzido à metade.

Conselhos úteis

• A verificação dos níveis (óleo, água,e vários fluidos) deve ser feita depois de um certo tempo (de **5 a 10 min**) após a parada do veículo, e estando este sobre um piso horizontal.
• As trocas de óleo devem ser feitas com o motor, caixa ou diferencial quente. Dessa forma, o lubrificante flui mais facilmente e arrasta as impurezas.
• As engraxadeiras devem estar limpas antes de serem engraxadas. Depois de realizado isto, volte a limpá-las para evitar o acúmulo de sujeira.
• Lave periodicamente o chassi. Isto permitirá um melhor controle dos seus componentes e evitará o acúmulo de sujeira sobre elementos como respiros, válvulas de alívio e engraxadeiras.

Atenção ao lavar o motor!
Se for necessário lavar o motor, faça-o com prudência, evitando excessiva pressão de água. Dessa maneira evitar-se-á danificar os componentes elétricos/eletrônicos. Além disso, é aconselhável proteger a central eletrônica EDC, evitando o contato desta com a água.

• Respeite a qualidade e a quantidade de lubrificantes recomendadas no capítulo "Lubrificantes originais aconselhados por Iveco" em "Características técnicas".
• Em caso de percursos inferiores aos prescritos pelo serviço de manutenção, os óleos do motor, caixa e diferencial devem ser trocados uma vez por ano. Igual procedimento deverá ser adotado com a lubrificação geral do veículo.

Cronograma de serviços de manutenção

O acesso aos componentes mecânicos do seu veículo faz com que as operações de manutenção sejam simples e facilmente realizáveis.
Consultando as instruções das páginas seguintes, é possível (para quem desejar) efetuar autonomamente as operações mais elementares de manutenção.

Controles a serem realizados por parte do utilizador

Período recomendado:
É necessário realizar o primeiro alinhamento de direção aos **5.000 km**, e recomenda os demais a cada **10.000 km**.

Procedimento de Alinhamento	
Pontos a serem checados	
Primeiros **5.000 km**	A cada **10.000 km**
Calibrar os pneus	Calibrar os pneus
Altura da suspensão	Altura da suspensão
Alinhamento	Rodízio dos pneus
	Balanceamento rodas dianteiras.
	Alinhamento

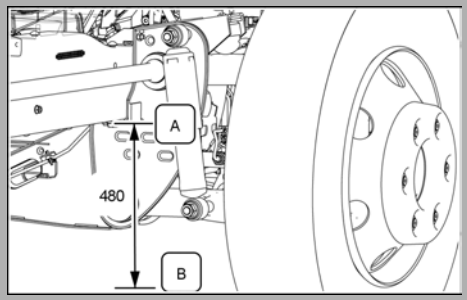

Valores para checagem da altura da suspensão
A distância da aba inferior da longarina do chassi até o chão deve ser medida o mais próximo possível do eixo dianteiro na parte posterior do mesmo.
Esta verificação deve ser feita com os pneus calibrados conforme valores informados na tabela do capítulo "Dados técnicos" em "Características técnicas", o veículo necessita estar descarregado e em um local plano, e os valores medidos devem ser iguais para os dois lados da suspensão dianteira.

Modelo	Altura (mm)
70C17 HD	480 ± 5

(A) Parte inferior da aba do suporte multifuncional da suspensão dianteira.
(B) Piso

NOTA Não se recomenda outro lugar de medição para não inserir ao processo os erros de tolerância da suspensão traseira.

O alinhamento deve ser realizado:
- A cada troca de pneus.
- Quando os pneus apresentarem desgaste irregular.
- Quando o veículo apresentar tendência direcional para um dos lados.
- A cada **10.000 km** rodados, por ocasião do rodízio e balanceamento.

Para maiores informações da regulagem da altura da suspensão no capítulo "Cuidado e manutenção" em "Manutenção de rotina".

Serviços de manutenção

M0	*Aos primeiros 10.000 km*
M1	*A cada 20.000 km*
M2	*A cada 40.000 km*
M3	*A cada 60.000 km*

M0
Primeira troca do filtro de óleo, óleo motor e filtro de eletroválvula (moduladora do turbo);
Primeira troca de óleo do Eixo traseiro.
OC (Óleo Caixa)
Substituição do óleo da caixa de câmbio e limpeza do respiro.
EP (Extra Plano)
Compreende aquelas operações não coincidentes com as paradas correspondentes aos serviços M1; M2 e M3.
T0 – Revisão temporária menor que 1 ano.
T1 – Revisão temporária a cada 1 ano.
T2 – Revisão temporária a cada 2 anos.
T3 – Revisão temporária a cada 3 anos.
O veículo sai de fábrica abastecido com o óleo de motor PETRONAS URANIA DAILY LS ULTRA. Este lubrificante supera as Normas Internacionais. Em caso de não dispor especificamente deste produto, utilize somente um produto com similares características.

ATENÇÃO O óleo motor deve ser único e exclusivamente sintético.
Se o nível de óleo estiver próximo da marca de Mínimo na vareta medidora, é necessário completar o nível de óleo lubrificante da acordo com a tabela do capítulo "Lubrificantes originais aconselhados por IVECO" em "Características técnicas".

PLANO DE MANUTENÇÃO KM X 1.000	
MODELOS 70C17 HD	
MOTOR	
M1	*Controlar fixação e possíveis vazamentos nas tubulações de escape, admissão, mangueiras do sistema de arrefecimento.*
	Controlar o sistema de admissão de ar: integridade do elemento filtrante, vedação da junta da tampa e válvula ejetora de pó do filtro.
	Controlar o indicador de obstrução do filtro de ar no painel e em caso de obstrução, substituí-lo.
	Controlar as condições da correia.
	Controlar o nível do fluido no sistema de arrefecimento.
	Controlar obstruções nos painéis dos radiadores de água e ar, com maior frequência em áreas com muitos insetos.
	Substituir o óleo e os filtros de óleo do motor. Substituir filtro da eletroválvula (só veículos com turbo Dual Stage).

Plano de manutenção km x 1.000																							
20	40	60	80	100	120	140	160	180	200	220	240	260	280	300	320	340	360	380	400	420	440	460	480
Motor																							
×	×	×	×	×	×	×	×	×	×	×	×	×	×	×	×	×	×	×	×	×	×	×	×
×	×	×	×	×	×	×	×	×	×	×	×	×	×	×	×	×	×	×	×	×	×	×	×
×	×	×	×	×	×	×	×	×	×	×	×	×	×	×	×	×	×	×	×	×	×	×	×
×	×	×	×	×	×	×	×	×	×	×	×	×	×	×	×	×	×	×	×	×	×	×	×
×	×	×	×	×	×	×	×	×	×	×	×	×	×	×	×	×	×	×	×	×	×	×	×
×	×	×	×	×	×	×	×	×	×	×	×	×	×	×	×	×	×	×	×	×	×	×	×
×	×	×	×	×	×	×	×	×	×	×	×	×	×	×	×	×	×	×	×	×	×	×	×

PLANO DE MANUTENÇÃO KM X 1.000	
MODELO 70C17 HD	
MOTOR	
M3	*Substituir a correia dos comandos auxiliares do motor (ventilador, bomba d'água e alternador) e do opcional ar-condicionado.*
	Controlar o estado dos suportes e coxins do motor e sua fixação; caso necessário, substituir.
	Coincidindo com serviço de manutenção, controlar a porcentagem de aditivo do sistema de arrefecimento do motor, o qual deve estar em torno de ***40%****. Se for necessário, completar com água e líquido de arrefecimento a* ***50%****.*
EP	*Substituir os tensores automáticos da correia "poly-V".*
	Substituir a corrente de distribuição com seus tensores e engrenagens.
T1	*Substituir o elemento filtrante do filtro de ar (independente da quilometragem).*
T2	*Substituir o líquido do sistema de arrefecimento do motor.*

Plano de manutenção km x 1.000																							
20	40	60	80	100	120	140	160	180	200	220	240	260	280	300	320	340	360	380	400	420	440	460	480
Motor																							
		×			×			×			×			×			×			×			×
		×			×			×			×			×			×			×			×
		×			×			×			×			×			×			×			×
					×						×						×						×
											×												×
A cada ano.																							
A cada 2 anos.																							

PLANO DE MANUTENÇÃO KM X 1.000	
MODELO 70C17 HD	
TRANSMISSÃO E EMBREAGEM	
M1	*Controlar possíveis vazamentos de óleo dos sistemas de transmissão e embreagem.*
	Controlar o óleo da embreagem e estados dos guarda-pós.
OC	*Efetuar a limpeza do respiro de vapores de óleo. Caixa 6S 480 VO (Uso predominante em Cidades).*
	Efetuar a limpeza do respiro de vapores de óleo. Caixa 6S 480 VO (Uso predominante em Rodoviário).

Plano de manutenção km x 1.000																							
20	40	60	80	100	120	140	160	180	200	220	240	260	280	300	320	340	360	380	400	420	440	460	480
Transmissão e Embreagem																							
×	×	×	×	×	×	×	×	×	×	×	×	×	×	×	×	×	×	×	×	×	×	×	×
×	×	×	×	×	×	×	×	×	×	×	×	×	×	×	×	×	×	×	×	×	×	×	×
									×										×				
																	×						

PLANO DE MANUTENÇÃO KM X 1.000	
MODELO 70C17 HD	
EIXO TRASEIRO E ÁRVORE DE TRANSMISSÃO	
M1	*Controlar possíveis vazamentos de óleo do sistema diferencial.*
	Controlar nível de óleo, limpeza dos respiros, nível de ruído e possíveis vazamentos no eixo traseiro.
M2	*Controlar o reaperto e estado das árvores de transmissão, das cruzetas e da fixação dos flanges.*
M3	*Substituir o óleo do Eixo diferencial e efetuar a limpeza do respiro de vapores de óleo.*
Sistema de Suspensão	
M1	*Controlar estado dos amortecedores (vazamentos, desgastes), e reapertar suas fixações.*
	Conferir reaperto das fixações dos suportes de suspensão, dos grampos de mola e das barras estabilizadoras. ***(*)***
	Controlar o estado geral das buchas das suspensões.
	Efetuar a lubrificação geral suspensão primária.

PLANO DE MANUTENÇÃO KM X 1.000																						
20	40	60	80	100	120	140	160	180	200	220	240	260	280	300	320	340	360	380	400	420	440	460	480
Eixo traseiro e árvore de transmissão																						
×	×	×	×	×	×	×	×	×	×	×	×	×	×	×	×	×	×	×	×	×	×	×	×
×	×	×	×	×	×	×	×	×	×	×	×	×	×	×	×	×	×	×	×	×	×	×	×
	×		×		×		×		×		×		×		×		×		×		×		×
Primeira substituição com 10.000 km e demais substituições a cada 60.000 km.																						
Sistema de Suspensão																						
×	×	×	×	×	×	×	×	×	×	×	×	×	×	×	×	×	×	×	×	×	×	×	×
×	×	×	×	×	×	×	×	×	×	×	×	×	×	×	×	×	×	×	×	×	×	×	×
×	×	×	×	×	×	×	×	×	×	×	×	×	×	×	×	×	×	×	×	×	×	×	×
×	×	×	×	×	×	×	×	×	×	×	×	×	×	×	×	×	×	×	×	×	×	×	×

PLANO DE MANUTENÇÃO KM X 1.000	
MODELO 70C17 HD	
SISTEMA DE DIREÇÃO	
M1	*Controlar folgas e possíveis ruídos no sistema de direção, barras de ligação, tirantes, terminais e limitadores de curso.*
	Controlar o nível de óleo do sistema hidráulico de direção e possíveis vazamentos em tubulações, mangueiras e conexões.
	Controlar o limite de curso do sistema de direção.
M2	*Controlar a fixação da caixa de direção e do seu suporte.*
M3	*Controlar o torque das barras de direção, dos braços, coluna e pivôs.*
	Verificar o óleo da direção hidráulica e completar se necessário.

PLANO DE MANUTENÇÃO KM X 1.000																							
20	40	60	80	100	120	140	160	180	200	220	240	260	280	300	320	340	360	380	400	420	440	460	480
Sistema de Direção																							
×	×	×	×	×	×	×	×	×	×	×	×	×	×	×	×	×	×	×	×	×	×	×	×
×	×	×	×	×	×	×	×	×	×	×	×	×	×	×	×	×	×	×	×	×	×	×	×
×	×	×	×	×	×	×	×	×	×	×	×	×	×	×	×	×	×	×	×	×	×	×	×
	×		×		×		×		×		×		×		×		×		×		×		×
		×			×			×			×			×			×			×			×
		×			×			×			×			×			×			×			×

PLANO DE MANUTENÇÃO KM X 1.000	
MODELO 70C17 HD	
SISTEMA DE FREIOS	
M1	*Controlar a fixação e possíveis vazamentos nas tubulação dos sistemas de freios.*
	Verificar o correto funcionamento dos freios de serviço e de estacionamento. *Eficiência e estabilidade dos sistemas.*
	Controlar o desgaste das lonas de freio e dos tambores e lubrificar o ajustador automático. *Deve-se fazer a regulagem do ajustador automático de freio a cada troca de lonas, sapatas e tambores.*
	Controlar as condições dos discos de freio e desgaste das pastilhas.
	Controlar o nível do líquido dos freios.
T1	*Substituir o líquido dos freios.*

PLANO DE MANUTENÇÃO KM X 1.000																							
20	40	60	80	100	120	140	160	180	200	220	240	260	280	300	320	340	360	380	400	420	440	460	480
Sistema de Freios																							
×	×	×	×	×	×	×	×	×	×	×	×	×	×	×	×	×	×	×	×	×	×	×	×
×	×	×	×	×	×	×	×	×	×	×	×	×	×	×	×	×	×	×	×	×	×	×	×
×	×	×	×	×	×	×	×	×	×	×	×	×	×	×	×	×	×	×	×	×	×	×	×
×	×	×	×	×	×	×	×	×	×	×	×	×	×	×	×	×	×	×	×	×	×	×	×
×	×	×	×	×	×	×	×	×	×	×	×	×	×	×	×	×	×	×	×	×	×	×	×
		×			×			×			×			×			×			×			×
A cada 60.000 km ou 2 anos. Controlar nível em todas as paradas programadas.																							

PLANO DE MANUTENÇÃO KM X 1.000	
MODELO 70C17 HD	
SISTEMA ELÉTRICO	
M1	*Verificar o funcionamento das luzes internas, externas e de emergência.*
	Verificar o funcionamento das alavancas e interruptores de comando.
	Verificar o funcionamento de todos as luzes do painel.
Cabine	
M2	*Verificar e eventualmente eliminar os insetos que estejam no filtro antipólen de ar.*
T2	*Substituir o filtro antipólen de ar.*

PLANO DE MANUTENÇÃO KM X 1.000																						
20	40	60	80	100	120	140	160	180	200	220	240	260	280	300	320	340	360	380	400	420	440	460	480
Sistema Elétrico																							
×	×	×	×	×	×	×	×	×	×	×	×	×	×	×	×	×	×	×	×	×	×	×	×
×	×	×	×	×	×	×	×	×	×	×	×	×	×	×	×	×	×	×	×	×	×	×	×
×	×	×	×	×	×	×	×	×	×	×	×	×	×	×	×	×	×	×	×	×	×	×	×
Cabine																							
	×		×		×		×		×		×		×		×		×		×		×		×
A cada ano.																							

PLANO DE MANUTENÇÃO KM X 1.000	
MODELOS 70C17 HD	
SISTEMA DE COMBUSTÍVEL	
M1	*Controlar possível vazamento de óleo combustível em tubulações, mangueiras, conexões, filtros e bomba injetora.*
	Reapertar fixação dos suportes e cintas do tanque de combustível.
40.000 km	*Substituir o filtro de diesel.*
T0	*Drenar copo reservatório de água do filtro.*
T1	*Drenar e lavar o reservatório de combustível.*
Chassi	
M1	*Controlar possível desgaste irregular de pneus, verificar visualmente e alinhar, se necessário.*
	Conferir reaperto das porcas de fixação das rodas, calibragem dos pneus e verificar possíveis vazamentos da válvula de enchimento .
	Controlar rodízio e balanceamento de pneus.
	Controlar alinhamento do sistema direção.
M2	*Controlar aperto dos parafusos do quadro de chassi.*
M3	*Controlar as possíveis interferências das partes móveis.*

PLANO DE MANUTENÇÃO KM X 1.000																							
20	40	60	80	100	120	140	160	180	200	220	240	260	280	300	320	340	360	380	400	420	440	460	480
Sistema de Combustível																							
×	×	×	×	×	×	×	×	×	×	×	×	×	×	×	×	×	×	×	×	×	×	×	×
×	×	×	×	×	×	×	×	×	×	×	×	×	×	×	×	×	×	×	×	×	×	×	×
	×		×		×		×		×		×		×		×		×		×		×		×
Semanalmente.																							
A cada ano.																							
Chassi																							
×	×	×	×	×	×	×	×	×	×	×	×	×	×	×	×	×	×	×	×	×	×	×	×
×	×	×	×	×	×	×	×	×	×	×	×	×	×	×	×	×	×	×	×	×	×	×	×
×	×	×	×	×	×	×	×	×	×	×	×	×	×	×	×	×	×	×	×	×	×	×	×
×	×	×	×	×	×	×	×	×	×	×	×	×	×	×	×	×	×	×	×	×	×	×	×
	×		×		×		×		×		×		×		×		×		×		×		×
		×			×			×			×			×			×			×			×

(1) Motor
(2) Suspensão dianteira
(3) Eixo - Árvore de Transmissão
(4) Freios

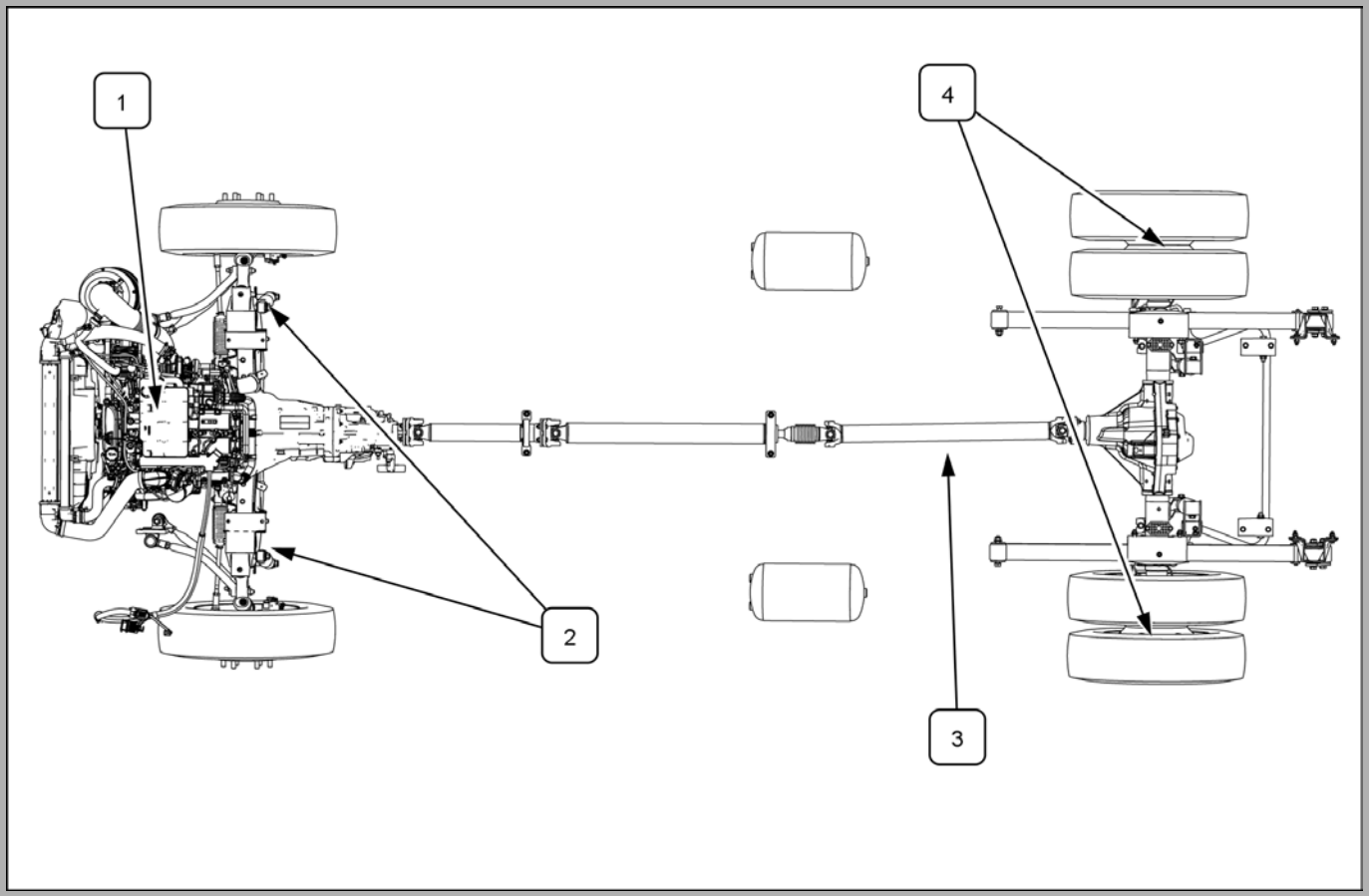
1
2
3
4

(5) Suspensão traseira
(6) Eixo traseiro

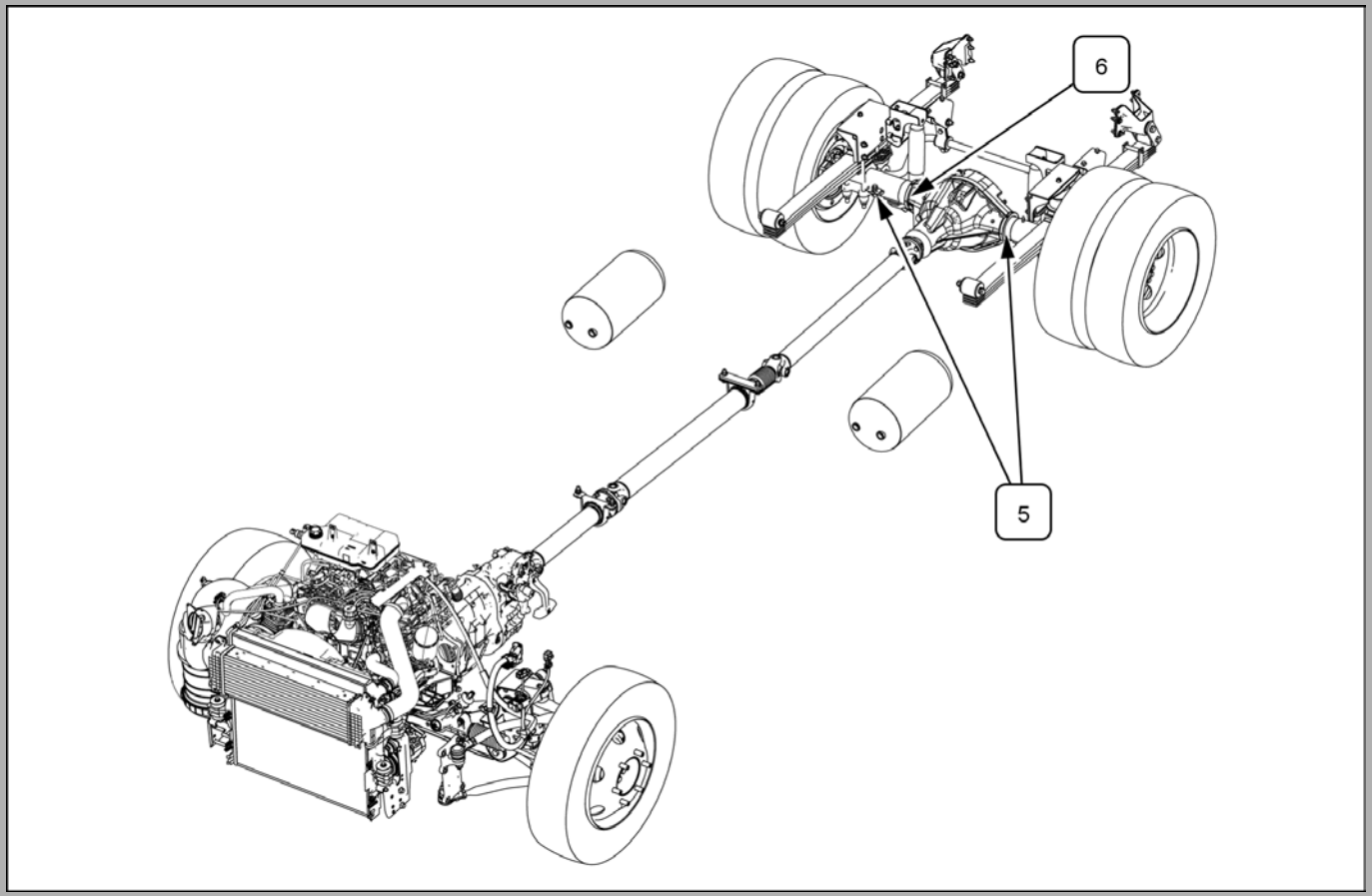
6
5

Plano global de lubrificação e manutenção

PLANO GLOBAL DE MANUTENÇÃO E LUBRIFICAÇÃO	
Modelo:	N° do chassi:
Placa:	Data do registro:
Nome	
Endereço	
Cidade	Telefone

Planilha de acompanhamento de manutenção

Utilize a planilha de acompanhamento apresentada abaixo para anotar as intervenções de manutenção programada do veículo.

Somente assim poderá manter um controle efetivo das operações feitas, o que assegurará o correto funcionamento de todos os componentes do veículo, obtendo-se a máxima rentabilidade do mesmo.

Serviço	km/h	Data
	——— / ———	—— / —— / ——
	——— / ———	—— / —— / ——
	——— / ———	—— / —— / ——
	——— / ———	—— / —— / ——
	——— / ———	—— / —— / ——
	——— / ———	—— / —— / ——
	——— / ———	—— / —— / ——
	——— / ———	—— / —— / ——
	——— / ———	—— / —— / ——

Características técnicas

Dados de identificação 146
Emissões acústicas 147
Emissões gasosas 148
Detroit Locker 149
Produtos aconselhados pela IVECO 150
Dados técnicos 155
Instalação de dispositivos elétricos/eletrônicos 165
Chave de corte geral 168
Reabastecimentos 169

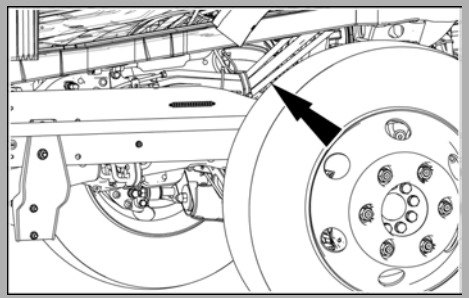

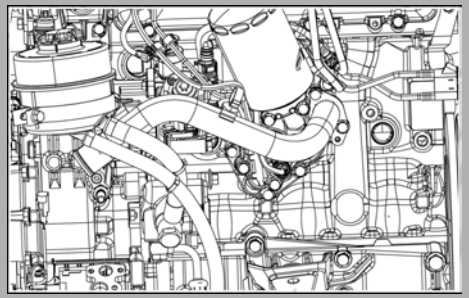

Dados de identificação

1. Código VIN
Gravação na frente, na longarina direita do chassi.

2. Número do motor
Gravação no lado esquerdo do bloco.

Emissões acústicas

A Iveco garante o nível sonoro estabelecido por Lei, desde que não sejam introduzidas modificações (principalmente no sistema de escapamento e pacote acústico), ou seja comprovada negligência na manutenção geral do veículo. Em tais casos, a Iveco se exime de toda e qualquer responsabilidade, assumindo a mesma o proprietário do veículo.

Modelo	Motor	Versão	Rotação de medição	Valor de fiscalização
70C17 HD	F1CDS	Chassi sem Cabine com Escudo Completo Chassi sem Cabine com Escudo Reduzido	2625 r.p.m.	94,65 dB(A)

Emissões gasosas

Os valores de índice de opacidade em aceleração livre para cada um dos modelos estão indicados na tabela seguinte. Este índice é uma referência para a verificação do estado de manutenção do veículo.

Modelo	Motor	r.p.m. em marcha lenta	r.p.m. em máxima livre	Índice opacid. alt. <350 m.n.m.	Índice opacid. alt. >350 m.n.m.
70C17 HD	F1CDS	800 ± 50	4200 ± 50	0,54 m-1	0,54 m-1

Uma etiqueta autoadesiva de cor amarela, mostrando o valor de índice de opacidade em aceleração livre, é colocada na coluna "B" da porta do lado direito.
Iveco Latin America garante que as emissões de gases pelo escapamento mantem dentro dos valores impostos pela Lei por cinco 5 anos ou **160.000 km** (o que acontecer primeiro).

Esses valores só serão válidos para os motores/veículos que respeitem o Programa de Manutenção indicado no presente manual. As emissões podem ser influenciadas por fatores negativos como:

- Condições de uso não correspondentes a estes modelos.
- Alteração das características originais, regulagens ou setup dos sistemas de admissão de ar, alimentação e escape do motor.
- Utilização de peças de reposição não originais.
- Restrição na admissão de ar causada por filtro de ar sujo ou obstrução nas tubulações.
- Contrapressão do escapamento causada por obstrução na tubulação.
- Saturação ou obstrução do sistema de recirculação de gases do cárter.
- Anomalias no sistema de alimentação e retorno de combustível, assim como perdas de estanqueidade.
- Pulverização deficiente de combustível causada pelo mau estado dos bicos injetores.
- Combustão incompleta por combustível contaminado ou de má qualidade.
- Baixo nível de combustível no tanque.

Detroit Locker

Os veículos direcionados à aplicação Rural, possuem o eixo Traseiro dotado do dispositivo Detroit Locker, esse recurso mantem o bloqueio automático das rodas traseiras, sendo desbloqueado quando há diferenciação de velocidade entre as mesmas. O Detroit Locker maximiza a tração do veiculo, fornecendo 100% de torque e potência em ambas as rodas. Este dispositivo permite a condução do veículo, mesmo que uma das rodas fique suspensa durante alguma manobra. O mesmo não necessita de manutenções especificas além do plano de manutenção já especificado para o eixo Traseiro.

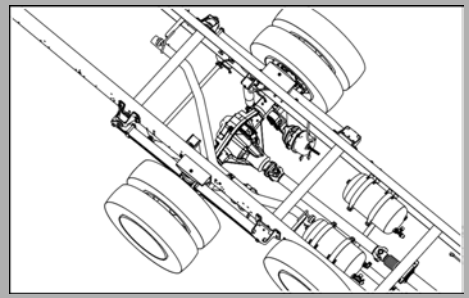

ATENÇÃO Durante a realização de manobras como curvas, os ruídos do engate e desengate de componentes internos do eixo traseiro podem ser audíveis. Esses ruídos de acoplamento e desacoplamento são normais e característicos dos diferenciais com Detroit Locker.

Advertência:

O tráfego do veículo em condições adversas como em estradas com barro, areia, pedras, grama molhada poderá provocar o deslocamento de pedras ou outros objetos, que quando arremessados pela força de tração das rodas, pode atingir terceiros.

Produtos aconselhados pela IVECO




Uma linha completa de produtos desenvolvidos
exclusivamente para o seu caminhão IVECO
Una línea completa de productos desarrollados
exclusivamente para su camión IVECO.
Urania
20 L
TUTELA
Coolant
LHM
Garante a máxima proteção do seu caminhão com os
lubrificantes Urania, e os fluidos Coolant e Tutela,
recomendados pela IVECO em todo o mundo.
Informações no Brasil: 0800 99-3200
Garantiza la máxima protección de su camión con los
lubricantes Urania, y los fluidos Coolant y Tutela,
recomendados por IVECO en todo el mundo.
Información en Argentina: 0800 222-0449
PETRONAS Urania
PETRONAS Coolant Paraflu
PETRONAS TUTELA
PETRONAS LUBRICANTS

Produtos indicados pela IVECO

COMPONENTES A ABASTECER	L	KG	PRODUTO (CLASSIFICAÇÃO INTERNACIONAL)
Comando freios	**1,02 l**	**1,06 kg**	*Líquido sintético para freios Tipo DOT 4 - SAE J1703 01/'80*
Sistema hidráulico de acionamento da embreagem	**2,20 l**	–	
Caixa de câmbio 6S480 VO	**2,40 +/- 0,125 l**	–	*Óleo sintético para câmbios SAE 75W80 - API GL-4*
Direção hidráulica	**1,50 l**	**1,20 kg**	*Óleo mineral para transmissões automáticas ATF – DEXRON II*
Cárter do motor com troca de filtro **(**)**	**6,90 l**	**6,07 kg**	*Óleo sintético para motores Diesel SAE 5W30 - API CF - ACEA C2*
Diferencial DANA 286	**3,80 +/- 0,03 l**	—	*Óleo para diferencial EP SAE 85W-140 - API GL5*

COMPONENTES A ABASTECER	L	KG	PRODUTO (CLASSIFICAÇÃO INTERNACIONAL)
Cárter do motor sem troca de filtro	**6,60 l**	**5,81 kg**	*Óleo sintético para motores Diesel SAE 5W30 - API CF - ACEA C2*
Tanque de combustível **(1)**	**90 l**	–	*Óleo diesel.*
Refrigeração motor **(2)**	**10,86 l**	–	***50%** Água + **50%** Líquido anticongelamento/anticorrosão a base de etilenglicol*

(**) Atenção - Não utilizar óleo mineral.

(1) No inverno ou trabalhando em regiões muito frias, utilizar o óleo Diesel invernal fornecido pelas distribuidoras. Preferencialmente mantenha o tanque cheio.

(2) Usar em uma proporção de **50%** misturado com água pura ou desmineralizada.

COMPONENTES A ABASTECER	PRODUTOS PETRONAS	NÍVEL PETRONAS DE PRESTAÇÕES
Cárter do motor	*URANIA DAILY LS ULTRA*	*SAE 5W30 – ACEA C2 IVECO STD. 18-1811*
Eixo Diferencial	*TUTELA W140/M-DA*	*SAE 85W140 – API GL-5/MT-1* *IVECO STD. 18-1805 Classe RAS1*
Direção hidráulica	*TUTELA GI/A*	*ATF DEXRON II - IVECO STD. 18-1807 Classe AG2*
Comando freios	*TUTELA TOP 4*	*DOT 4 – SAE J 1703 01'80 – FIAT 9.55597*
Sistema hidráulico de acionamento da embreagem		
Arrefecimento motor e calefação	COOLANT UP **(1)**	ASTM D 3306; ASTM D 4985; NBR 15297; FIAT 9.55523-2 **(1)**
Caixa de câmbio 6S 480 VO	TUTELA TRANSMISSION XT - D540	SAE 75W80 - ZF TE - ML 01E/02E

(1) Líquido de arrefecimento de base orgânica. Não misturar com produtos de base inorgânica! Sempre utilizar fluidos homologado pelo fabricante.

Dados técnicos

MODELOS	70C17 HD
Motor	
Tipo	Diesel 4T - F1C Dual Stage
Modelo	F1CE3481
Características principais	
Número de cilindros	4
Diâmetro	**95,8 mm**
Curso do pistão	**104 mm**
Relação de compressão	17,5 ± 0,5:1
Cilindrada	**2998 cm³**
Dados de potência	
Potência máxima	**170 CV** (**125 kW**)
Ao regime de	**3500 RPM**
Torque máximo	**45,9 kgm** (**450 N·m**)
Ao regime de	**1250 RPM** - **2900 RPM**
Sistema de injeção	
Tipo	Injeção direta Common Rail

MODELOS	70C17 HD
Pressão de injeção	**1800 bar** máx.
Ordem de ignição	1-3-4-2

Distribuição	Comando por corrente, com duplo eixo comando de válvulas no cabeçote, 4 válvulas por cilindro, com tucho hidráulico.
Embreagem	Monodisco seco com mola a diafragma e comando hidráulico.
Diâmetro	**280 mm**
Caixa de câmbios	Mecânica, com marchas a frente sincronizadas. ZF 6S 480 VO - 6 marchas para frente + 1 marcha a ré. Relações: 1ª = 5,070 / 2ª = 2,614 / 3ª = 1,524 / 4ª = 1,000 / 5ª = 0,770 / 6ª = 0,657 / Marcha a ré = 4,823
Árvores de transmissão	Modelo S1410X Dana Albarus
Eixo traseiro/Relação	Dana 286/Relação 5,38:1 (aplicado na Caixa de Câmbio ZF 6S 480 VO)

ATENÇÃO Os veículos destinados à aplicação Rural possuem Eixo com Bloqueio de Diferencial.

Direção	Tipo pinhão e cremalheira, de acionamento hidráulico.
Suspensão dianteira	Independente com barra de torção longitudinal. Amortecedores telescópicos. Barra estabilizadora.
Suspensão traseira	Chassi sem Cabine: Molas parabólicas, com amortecedores hidráulicos telescópicos e barra estabilizadora. Modelos Charter / Executive: Suspensão mecânica, composta por molas parabólicas, amortecedores hidráulicos telescópicos e barra estabilizadora.
Freios	Sistema de freio combinado hidropneumático com circuitos independentes. Hidráulico a disco nas rodas dianteiras e pneumático a tambor nas rodas traseiras. Com sistema anti-bloqueio de rodas ABS. Freio de estacionamento por molas acumuladoras, com comando pneumático, acionado por válvula manual, a atuar nas rodas traseiras.
Rodas	A disco de aço. Estabelecidos as dimensões de 6.0 x 17,5, para a segurança da marcha é indispensável que o veículo esteja equipado com pneus da mesma marca e do mesmo tipo em todas as rodas.

Alinhamento das rodas dianteiras			
Modelos	Inclinação (Câmber)	Avanço (Cáster)	Convergência
70C17 HD	**1°27 +/- ± 0° 20''**	**1° 25 +/- ± 0° 20''**	**2,5 +/- 1 mm**

Veículo		70C17 HD
Pneus radiais sem câmara		215/75 R17,5
Carga Máxima (kg)	Eixo dianteiro	2200
	Eixo traseiro	5000

Modelos	70C17 HD
Pneus	215/75 R 17.5

Medida	Índice de carga		Pressão de inflação – bar (psi)												
			2.75 bar (40.0 psi)	3.1 bar (45.0 psi)	3.45 bar (50.0 psi)	3.75 bar (55.0 psi)	4.15 bar (60.0 psi)	4.5 bar (65.0 psi)	4.8 bar (70 psi)	5.2 bar (75.0 psi)	5.5 bar (80.0 psi)	5.8 bar (85.0 psi)	6.2 bar (90.0 psi)	6.5 bar (95.0 psi)	6.9 bar (100.0 psi)
			Carga por pneu em kg												
215/75 R 17.5	126/124	Duplo	-	-	-	-	-	1135 kg	1200 kg	1270 kg	1340 kg	1405 kg	1470 kg	1535 kg	1600 kg
		Simples	-	-	-	-	-	1205 kg	1275 kg	1350 kg	1420 kg	1490 kg	1560 kg	1630 kg	1700 kg

Sistema elétrico	
Tensão	**12 V**
Baterias	**100 A·h** **170 A·h** (opcional)
Motor de partida	**2,5 kW**
Alternador	**14 V** - **110 A** **14 V** - **140 A** (opcional)

LÂMPADAS	TIPO	POTÊNCIA (WATT)
Faróis altos e baixos	altos H1 **12 V**	55
Faróis altos e baixos	baixos H7 **12 V**	55
Faróis de neblina	de halógeno H11	55
Luzes de posição dianteiras	tubular W5W	5
Luzes diurnas	tubular W21W	21
Luzes indicadoras de direção dianteiras	esférica PY21W	21
Luzes de direção laterais	esférica	16
Luzes de posição traseiras	esférica	5
Luzes indicadoras de direção traseiras	esférica	21
Luzes de freio	esférica	21
Luz de placa - VAN	tubular W5W	5
Luz de placa - CAB	esférica R5W	5
Luz de marcha a ré	esférica	21
Luz de neblina traseira	esférica	21
Luzes de gabarito	dianteira esférica	5
Luzes de gabarito traseiras (caixa fechada/ com cabine)	T4W	5

Instalação de dispositivos elétricos/eletrônicos

ATENÇÃO – Antes de efetuar qualquer intervenção na instalação elétrica, desligue os cabos da bateria.
– Evite manipular a instalação elétrica, dirija-se à Rede de Assistência IVECO.
– Só utilize fusíveis de corrente prescrita, perigo de incêndio.
– Só substitua os fusíveis depois de ter eliminado a causa do inconveniente.
– Não intervenha sobre os relés. Dirija-se à Rede de Assistência IVECO.

Modificações ou reparações do equipamento elétrico executadas de modo não correto e sem levar em conta as características técnicas da instalação podem causar anomalias de funcionamento com risco de incêndio.

Precauções com centrais eletrônicas instaladas

A fim de não efetuar operações erradas que possam de alguma maneira danificar permanentemente ou temporariamente o funcionamento das centrais eletrônicas instaladas no veículo, recomendamos (às Oficinas Autorizadas), as seguintes precauções:
• Em caso de intervenções no chassi que exijam soldagem por arco elétrico, é necessário desligar as centrais eletrônicas e, caso a soldagem seja próxima da central, deve-se desmontá-la do chassi.
• Não desligar ou ligar as centrais com o motor em funcionamento se as mesmas estiverem alimentadas.
• Depois de cada operação de manutenção, em que tenha sido necessário retirar a bateria, certifique-se de que ao voltar a montá-la os bornes estejam bem fixados aos polos.
• Não desligar a bateria com o motor em funcionamento.
• Não utilizar um aparelho recarregador de baterias para dar partida no motor.
• Desligar a bateria da rede de bordo em caso de recarregá-la.
• Retirar as centrais eletrônicas quando for necessário realizar operações que gerem temperaturas superiores a **80 °C**.

Precauções operativas obrigatórias

Antes de efetuar reparações nas centrais da instalação elétrica, e a fim de eliminar o risco de um curto-circuito, devem ser adotadas obrigatoriamente as seguintes precauções:
• Antes de retirar o relé da central, é indispensável desligar os bornes da bateria.

• Deverá ser montado um relé novo se, ao desmontá-lo da central, tiver se soltado a proteção de plástico ou o relé tiver sido aberto por qualquer motivo.

Cuidados essenciais
Antes de executar tarefas de manutenção ou reparações em uma central eletrônica, é imprescindível desligar os dois pólos da bateria (abrir o compartimento da bateria, desconectar primeiro o cabo negativo, logo depois desconectar o cabo positivo. Após a execução das tarefas, conectar o terminal positivo e em seguida o negativo); e a chave de corte geral de corrente (quando prevista).

Tomada de tensão para aparelhos elétricos suplementares
Estão previstos conectores de três, doze e vinte vias para instalação de equipamentos elétricos suplementares no veículo. Todas as informações sobre esses conectores e os cuidados para se realizar instalações elétricas suplementares, estão contidas no Manual do Implementador que se encontra disponível no site da IVECO.

HOMOLOGAÇÕES MINISTERIAIS PARA MERCADOS ESPECÍFICOS (os aparelhos de rádio são conformes aos países ou às normas locais).

PAÍS	SIGLA DE HOMOLOGAÇÃO DO BODY COMPUTER (BCML7)
ARGENTINA	CNC ID H-13146 
BRASIL	4251-13-5386*** 

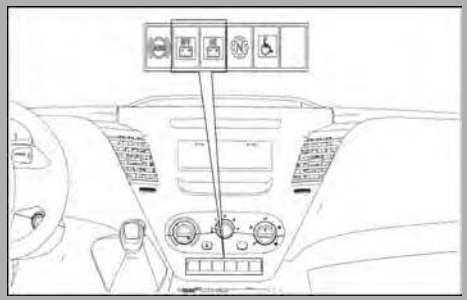

Chave de corte geral

Todos os veículos são fornecidos com duas teclas para a chave de corte geral "OFF " e "ON", que está localizada no painel central.
Ao ser acionada a tecla "OFF " , a energia elétrica do veículo é interrompida, exceto para o tacógrafo, algumas funções do body e pisca alerta.
Ao ser acionada a tecla "ON ", a energia elétrica do veículo é reestabelecida.
A chave de corte geral " **(OFF)** " cumpre uma exigência legal e deve ser utilizada periodicamente, mas desde que o veículo esteja por pelo menos **3 min** em repouso. Esse tempo é necessário para que todas as centrais estejam descarregadas e desenergizadas, evitando problemas com a durabilidade das mesmas.

Reabastecimentos

Combustível

ATENÇÃO Os motores que equipam estes veículos foram desenvolvidos de modo a respeitar os severos limites nacionais e internacionais de emissão de gases poluentes, sendo que para isso é necessário utilizar combustível de reconhecida qualidade durante toda sua vida útil.

Quando o óleo diesel comercializado não atender às especificações mínimas de qualidade, apresentando um teor de enxofre mais elevado ou outras características que não favoreçam a boa combustão, poderão surgir problemas tais como:

- Deterioração prematura do óleo lubrificante do motor.
- Desgaste acelerado dos anéis de segmento e cilindros.
- Deterioração prematura do sistema de escapamento.
- Sensível aumento da emissão de fuligem.
- Carbonização acentuada nas câmaras de combustão e nos bicos injetores, com variação no consumo de combustível e no desempenho do veículo.
- Dificuldade na partida a frio com emissão de fumaça branca;
- Menor durabilidade do produto.
- Corrosão prematura no sistema de combustível.

ATENÇÃO A IVECO desaconselha o uso de qualquer combustível alternativo que não tenha sido regulamentado pelas mencionadas Normas e pelos Órgãos Técnicos dos países por onde circularão os veículos

• Para que todo o sistema de pós-tratamento de gases de escape funcione corretamente, mantendo as emissões dentro dos valores homologados, a IVECO autoriza somente a utilização do diesel S10, especificado pela Resolução ANP n° 31/09. A utilização de qualquer outro tipo de óleo diesel poderá acarretar a perda da garantia do seu veículo.

ATENÇÃO No inverno ou trabalhando em regiões muito frias, utilizar o óleo diesel invernal fornecido pelas petroleiras. Preferencialmente mantenha o tanque cheio.

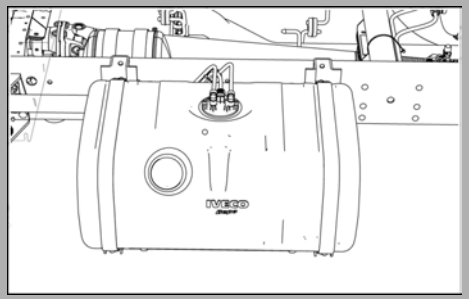

Tanques de combustível
Os veículos IVECO saem de fábrica com um tanque de combustível fabricado em plástico com **90 l** litros de capacidade, o qual é fixado no lado esquerdo do chassi por meio de dois suportes com cintas de aço.

Fusíveis e relés

Fusíveis na cabine 172
Unidade de controle porta-fusíveis e relé do compartimento do motor 178

Fusíveis na cabine



Perigo, recomendações gerais
Antes de qualquer intervenção no sistema elétrico, retire as baterias (remoção dos terminais / abertura do circuito acionando o Contator Geral de Corrente).
O descumprimento, total ou parcial, do prescrito pode causar danos graves ao veículo



Recomendações gerais
- Evite qualquer alteração do sistema elétrico. Caso esta operação for de qualquer modo necessária contate a Rede de Assistência IVECO.
- Utilize apenas fusíveis com a amperagem recomendada: perigo de incêndio.
O descumprimento, total ou parcial, do prescrito pode causar danos graves ao veículo

ATENÇÃO As informações indicadas neste capítulo são fornecidas exclusivamente a título indicativo. Desaconselhamos reparações/substituições dos componentes (fusíveis e relés); contatar sempre a Rede de Assistência IVECO.



Perigo, recomendações gerais
Nunca substitua os fusíveis principais. Em caso de necessidade, entre em contato com a Rede de Assistência IVECO.
O descumprimento, total ou parcial, do prescrito pode causar danos graves ao veículo

Generalidades
Os fusíveis protegem o sistema elétrico, intervindo em caso de avaria/intervenção no próprio sistema.
Quando um dispositivo não funciona, é necessário verificar a eficiência do respectivo fusível de proteção.
Num fusível íntegro, o elemento condutor **(1)** não deve ser interrompido.
Num fusível interrompido, o elemento condutor **(2)** não é contínuo.
Em caso contrário, é necessário substituir o fusível queimado por um outro com a mesma corrente (mesma cor).

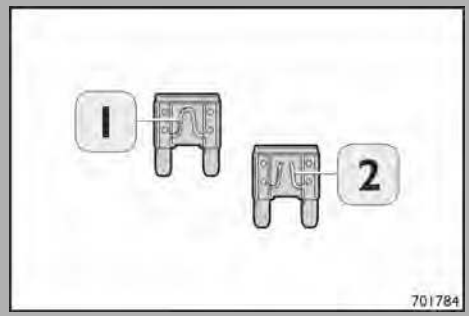

Para remover os fusíveis da sua sede, utilize a pinça **(3)** fornecida.
Esta encontra-se dentro da tampa da unidade de controle porta-fusíveis localizada no compartimento do motor.

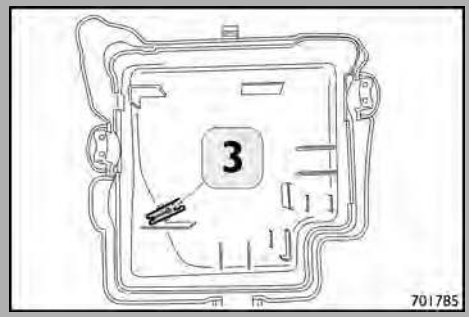

Na figura está ilustrado o uso correto da pinça **(3)**.

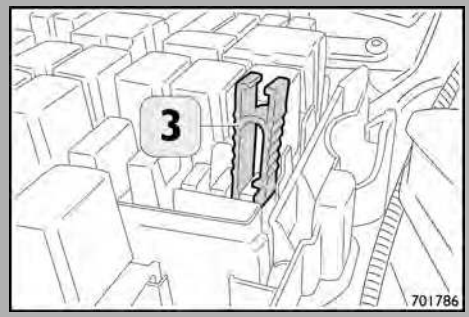

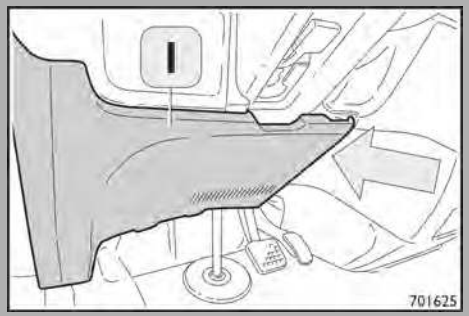

Unidade de controle porta-fusíveis

A unidade de controle porta-fusíveis encontra-se nas proximidades do posto de condução, sob o painel central direito.

Para o acesso, puxar delicadamente a portinhola **(1)**, de cima para baixo e removê-la.

Utilizar a pinça adequada para facilitar a remoção dos fusíveis.

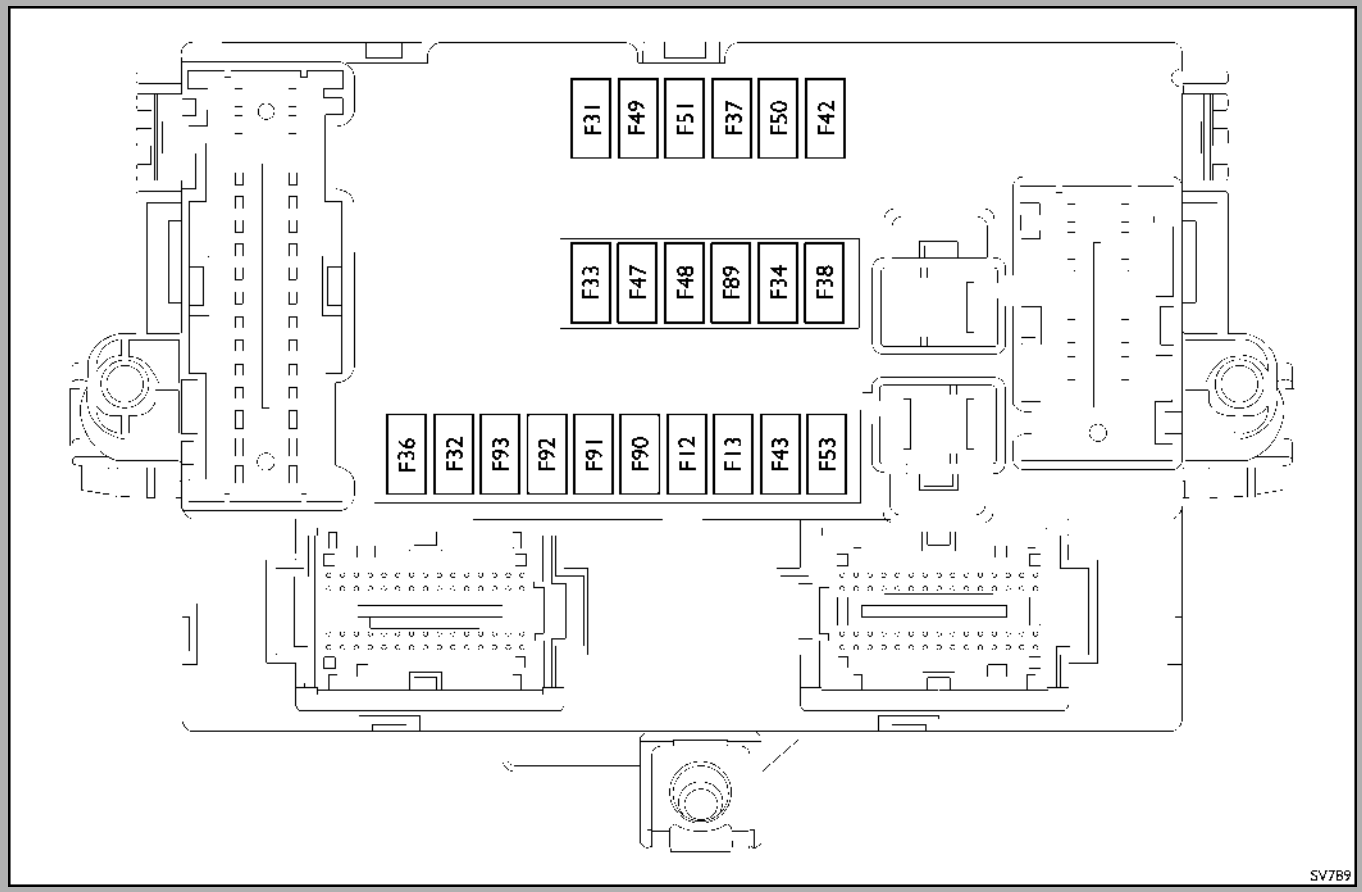

Unidade de controle porta-fusíveis

FUSÍVEL	UTILIZAÇÃO	CAPACIDADE NOMINAL
F-12	Indisponível (proteção interna).	—
F-13	Indisponível (proteção interna).	—
F-31	Alimentação + 15, lava-faróis; lava-vidros; ar-condicionado; aquecedor; vidro traseiro e para-brisa aquecido.	**5 A**
F-32	Indisponível (proteção interna).	—
F-33	Alimentação +30; tacógrafo; tomada EOBD; tecla de emergência; painel de instrumentos.	**15 A**
F-34	Alimentação +30; central de LED.	**20 A**
F-36	Alimentação + 30; tomada dos instaladores; rádio.	**15 A**
F-37	Alimentação +15; interruptor de sinalização de parada (pedal do freio); painel de instrumentos.	**7,5 A**
F-38	Alimentação +30; fechamento centralizado.	**20 A**
F-42	Alimentação +15;unidade de controle ABS; sensor de velocidade.	**5 A**
F-43	Alimentação +30; bomba do lava-vidros.	**20 A**
F-47	Vidro elétrico lado do condutor.	**25 A**
F-48	Vidro elétrico lado do passageiro.	**25 A**
F-49	Alimentação +15; painel de controles variados; central de LED.	**5 A**
F-50	Alimentação +15 Airbag.	**5 A**
F-51	Alimentação +15; rádio; filtro de combustível; luz de marcha a ré; sensor de temperatura interna; tomada USB alimentador **12 V**; iluminação das teclas variadas.	**5 A**
F-53	Alimentação +30; USB; ar-condicionado.	**5 A**

FUSÍVEL	UTILIZAÇÃO	CAPACIDADE NOMINAL
F-89	Aviso sonoro (buzina).	**7,5 A**
F-90	Indisponível (proteção interna).	—
F-91	Indisponível (proteção interna).	—
F-92	Farol de neblina esquerdo.	**7,5 A**
F-93	Farol de neblina direito.	**7,5 A**

Unidade de controle porta-fusíveis e relé do compartimento do motor

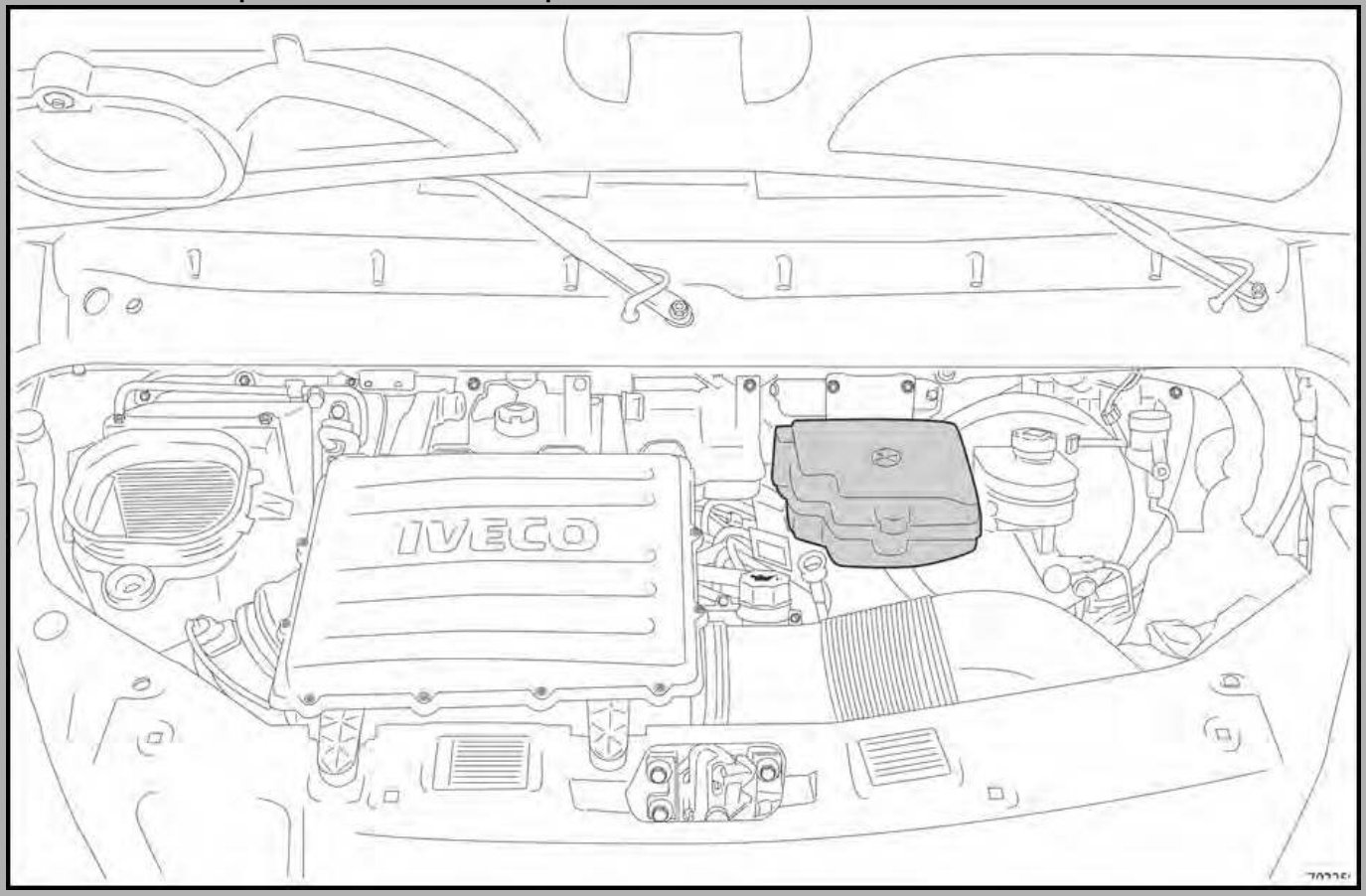

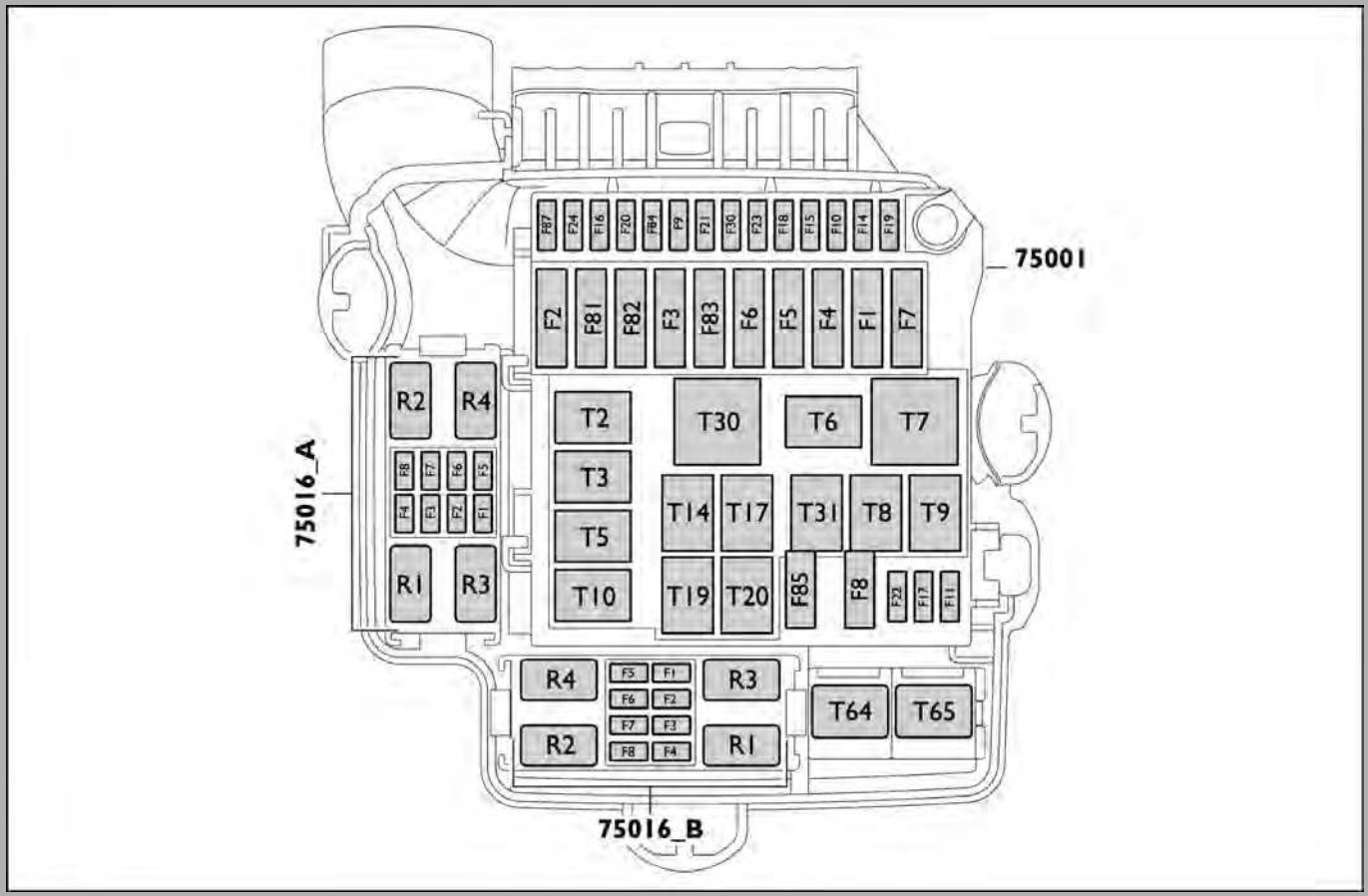
75001
F87
F24
F16
F20
F84
F9
F21
F30
F23
F18
F15
F10
F14
F19
F2
F81
F82
F3
F83
F6
F5
F4
F1
F7
R2
R4
T2
T30
T6
T7
75016_A
F8
F7
F6
F5
F4
F3
F2
F1
T3
T14
T17
T31
T8
T9
T5
R1
R3
T10
T19
T20
F85
F8
F22
F17
F11
R4
F5
F1
R3
F6
F2
T64
T65
F7
F3
R2
F8
F4
R1
75016_B

FUSÍVEL	CORRENTE NOMINAL	CAIXA DE FUSÍVEIS	UTILIZAÇÃO
F87	**10 A**	75001	Alimentação EDC e Relé de neutro e porta aberta
F24	**20 A**		Tomada **12 V**
F16	**15 A**		Acendedor de cigarro
F20	**15 A**		Predisposição + 30
F84	**7,5 A**		Eletroventilador do radiador (1ª e 2ª velocidades)
F9	**30 A**		Vidro traseiro térmico - aquecimento do vidro traseiro
F21	**10 A**		Predisposição +30 - Marcha à ré
F30	**15 A**		Iluminação lanternas laterais e tecla de emergência
F23	**30 A**		Limpadores do para-brisa
F18	**10 A**		Aquecimento retrovisor
F15	-		Livre
F10	-		Livre
F14	**5 A**		Relé principal EDC
F19	-		Livre
F2	**40 A**		Chave de ignição
F81	-		Livre
F82	**70 A**		Body Computer Module (2° Alimentação)
F3	**40 A**		ABS Bosch

1Doc: Proc. Administrativo 13.214/2025 | Anexo: Manual Iveco.pdf (182/190) 243/296

FUSÍVEL	CORRENTE NOMINAL	CAIXA DE FUSÍVEIS	UTILIZAÇÃO
F83	**40 A**	75001	Alimentação caixa de ar
F6	-		Livre
F5	-		Livre
F4	**30 A**		ABS Bosch - ABS Wabco
F1	-		Livre
F7	**40 A**		Acendedor de cigarros e tomada 12 V
F85	**10 A**		Predisposição +30 - Predisposição Sinal de Freio
F8	**15 A**		Bomba de combustível
F22	**30 A**		EDC
F17	**20 A**		EDC
F11	**20 A**		EDC

FUSÍVEL	CORRENTE NOMINAL	CAIXA DE FUSÍVEIS	UTILIZAÇÃO
F1	**10 A**	75016_A	Alimentação para reboque - Marcha à ré Direita/Esquerda (bus)
F2	**10 A**		Alimentação para reboque - Freio Direito/Esquerdo (bus)
F3	**5 A**		Alimentação para reboque - Seta Esquerda (bus)
F4	**5 A**		Alimentação para reboque - Seta Direita (bus)
F6	**5 A**		Alimentação para reboque - Posição Esquerda e Direita (bus)
F7	**15 A**		Alimentação Predisposição +15 (bus)
F8	-		Livre
F1	**5 A**	75016_B	Tacógrafo e quadro de instrumentos
F2	**10 A**		Compressor do ar-condicionado
F3	**10 A**		Dispositivo de poltrona móvel
F4	-		Livre
F5	-		Livre
F6	-		Livre
F7	-		Livre
F8	-		Livre

RELÉ	CAIXA DE FUSÍVEIS	UTILIZAÇÃO
T2	75001	Aquecimento do retrovisor
		Predisposição - Marcha à ré (bus)
T3		Vidro traseiro térmico - Aquecimento do vidro traseiro
		Pisca-alerta com porta aberta (bus)
T5		Eletroventilador do radiador - 1ª velocidade
T10		Inibição de partida
T30		Caixa de ar
T6		Iluminação da lateral
T7		Acendedor de cigarros e tomada 12 V
T14		Eletroventilador do radiador - 2ª velocidade (quando disponível)
T17		Limpador do para-brisa - 2ª velocidade
T31		Predisposição - Sinal de freio (bus)
T8		Bomba de combustível
T9		Relé principal
T19		Limpador do para-brisa - 1ª velocidade
T20		Ativação veículo via OBD

RELÉ	CAIXA DE FUSÍVEIS	UTILIZAÇÃO
R1	75016_A	Marcha à ré - Direito Reboque (bus)
R2		Marcha à ré - Esquerdo Reboque (bus)
R3		Freio Direito Reboque (bus)
R4		Freio Esquerdo Reboque (bus)
R1	75016_B	Compressor do ar-condicionado
R2		Neutro e inibição de partida
R3		Sistema de emergência ou Corta-corrente
R4		Sistema de emergência ou Corta-corrente
T64	Central vão motor (CVM)	Dispositivo de poltrona móvel
T65	Central vão motor (CVM)	Dispositivo de poltrona móvel

Relés situados atrás do compartimento porta-objetos - painel (lado passageiro)

RELÉ	UTILIZAÇÃO
RELÉ_HD_ABS	Relé espia HD ABS Wabco
RELÉ_HD	Relé do sistema pneumático

Relés situados atrás do Body Computer

RELÉ	UTILIZAÇÃO
RELÉ_TLM_SX	Relé para as lâmpadas de LED lado esquerdo
RELÉ_TLM_DX	Relé para as lâmpadas de LED lado direito

Índice

A

ABS - freios com sistema antibloqueio das rodas 63
Ajuste de iluminação dos instrumentos 21
Antes de cada viagem 94
Aquecimento e ventilação 50
Avisador sonoro 37

B

Bateria 81
Botão TRIP 47

C

Caixa de câmbio mecânica 69
Características técnicas 145
Chave de corte geral 168
Comandos da direção (alavancas multifuncionais no volante) 45
Comandos do painel 39
Controles a serem realizados por parte do usuário 92
Controles e dispositivos 43
Cronograma de serviços de manutenção 121
Cuidado e manutenção 106

D

Dados de identificação 146
Dados técnicos 155
Direção econômica e ecológica 52
DPF (Diesel Particulate Filter) 35

E

Emissões gasosas 148
Emissões acústicas 147
Equipamentos do veículo 73

F

Ferramentas de bordo 75
Filosofia da manutenção programada 118
Freio de estacionamento com comando pneumático 67
Fusíveis e relés 171
Fusíveis na cabine 172

I

Immobilizer 55
Inspeções semanais 101
Instalação de dispositivos elétricos/eletrônicos 11, 165
Intervenção rápida 77

L

Lava-vidros, lavador do para-brisa 46
Lista de ideogramas em botões e interruptores 38
Lista dos indicadores de sinalização 23
Luzes externas 44

M

Manutenção de rotina 91
Manutenção programada 117

P

Painel central 22
Painel de instrumentos 14
Partida com bateria auxiliar 80
Partida e condução 51
Partida e parada do motor 57
Plano global de lubrificação e manutenção 143
Posto de condução 13
Produtos aconselhados pela IVECO 150
Programador de velocidade (Cruise Control - CC) 64

R

Reabastecimentos 169
Reboque do veículo 90
Reservatório do lavador de para-brisas 49

S

Segurança 7
Simbologia das notas de segurança 10
Sistema frenante 62
Substituição das lâmpadas 83
Substituição das rodas 78

T

Tabela de abreviações 8
Tacógrafo 74
Tomada de força 71

U

Unidade de controle porta-fusíveis e relé do compartimento do motor 178

Proc. Administrativo 3- 13.214/2025

De: Nilton N. - PMM-SOSP-CO

Para: Envolvidos internos acompanhando

Data: 31/07/2025 às 10:11:14

Segue Horimetro

_

Nilton Furquim Neto
Agente Administrativo

Anexos:

Horimetro.pdf



Placa: SXS-6J85



Placa: SXS-6J75



Placa: SXS-6J25

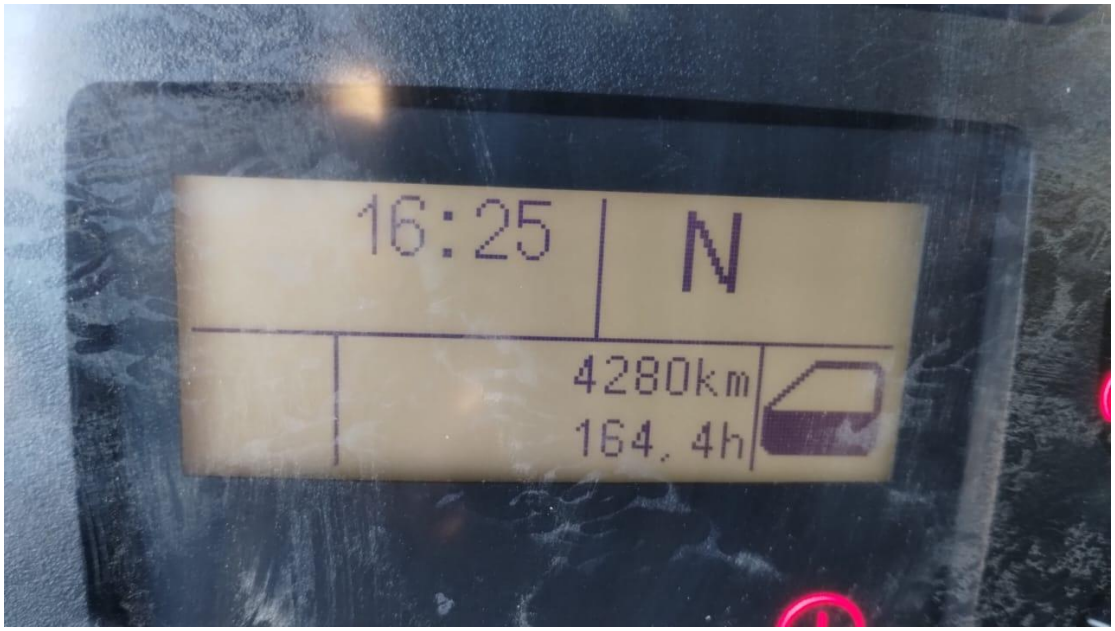

Placa: SXS-6J45

Proc. Administrativo 4- 13.214/2025

De: Rafael B. - PMM-SADM-DGA-SCL-SC

Para: PMM-SOSP-CO - Contratos - Obras - A/C Nilton N.

Data: 31/07/2025 às 10:57:43

Prezado(a),

Pelo princípio da eventualidade (para evitar correções futuras), anoto o que segue:

Sobre a perda da garantia, ficou estabelecido na pg. 118/120 do manual acima o que segue:

Estas operações são consideradas obrigatórias durante o período de garantia, sob pena de esta ser anulado caso não sejam efetuadas [...] As intervenções devem ser efetuadas exclusivamente na Rede de Assistência IVECO, que as deverá confirmar aplicando o carimbo, a data e a assinatura nos espaços correspondentes.

Ou seja, ficou comprovado é condição resolutiva da garantia a não realização da manutenção programada em rede autorizada IVECO.

Igualemente, na pg 125 ficou estabelecido quais são os itens de substituição obrigatória, o que está condizente com o orçamento apresentado nos autos.

Por fim, destaco que a razão da escolha do fornecedor se deu, pois, é o único estabelecimento habilitado da marca IVECO da região, como pode ser aferir do comprovante em anexo (e também no sítio eletrónico: https://www.iveco.com/brasil/encontre-um-concessionario?cidade=mafra&dealerId=27cd6d48-d92c-e811-b2b6-000d3a21e1a9).

São essas as considerações, favor dar prosseguimento na solicitação.

Att.

–

Rafael da Silva Balbinotti
Agente Administrativo

Anexos:

Demonstrativo_da_rede_habilitada.pdf

3,11 km

MECÂNICA SABIÁ

Ponto de Assistência

Endereço Chamada Contatar Compartilhar

RUA PIONEIRO CARLOS SCHELBAUER, Nº 3481, BAIRRO FAXINAL, 89.300-000 - MAFRA

00 554736430294

mecanicastoeberl@hotmail.com

GAMA

VENDAS ASSISTÊNCIA

Leves Médios Pesados

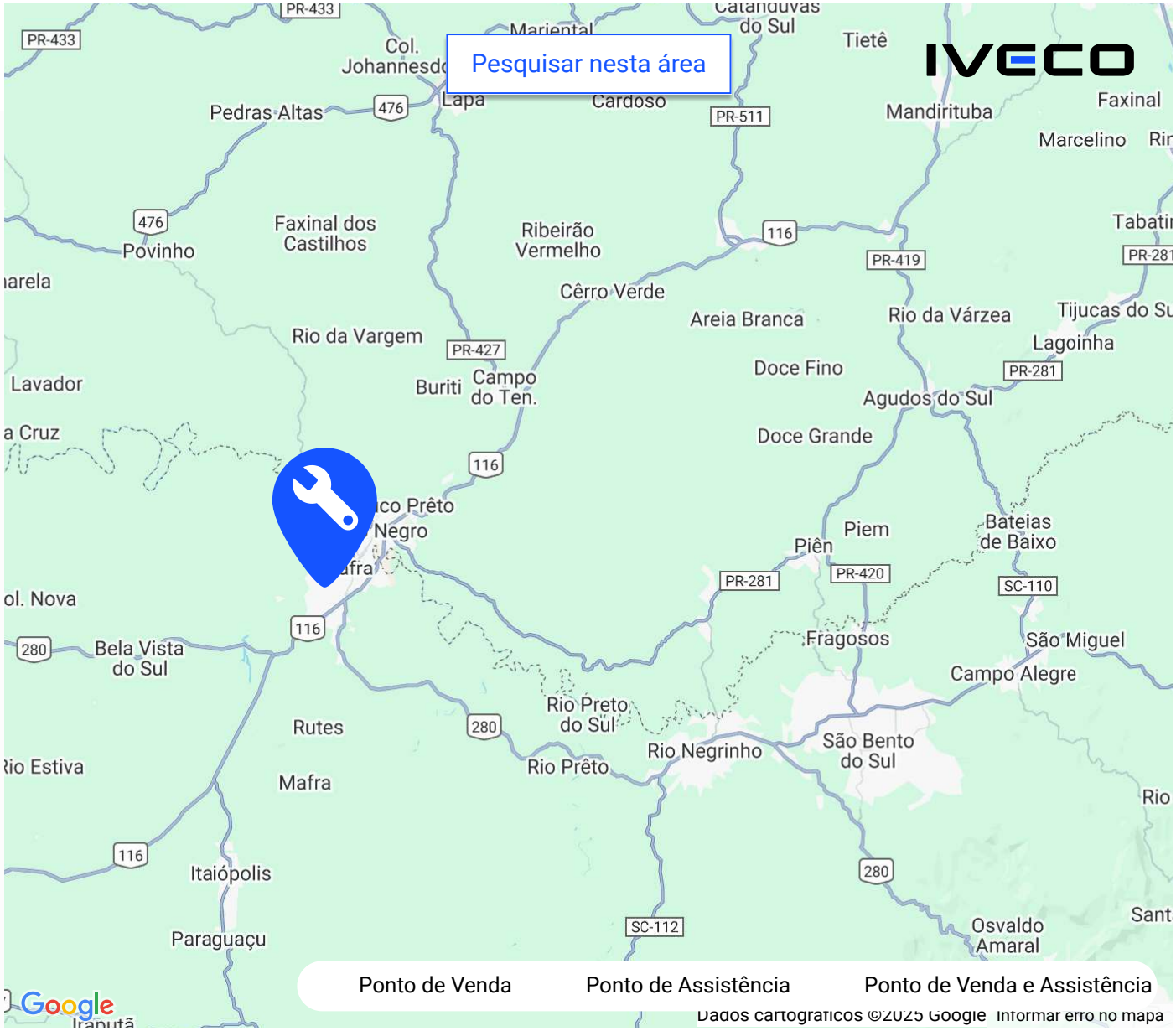

© IVECO S.p.A – an Iveco Group Company – IT09709770011 Legal Notes

Proc. Administrativo 5- 13.214/2025

De: Nilton N. - PMM-SOSP-CO

Para: PMM-SFP - Secretaria de Fazenda e Planejamento

Data: 31/07/2025 às 11:06:23

Senhor(a) Secretário(a),

Solicito dotação orçamentária para a Contratação de empresa especializada na prestação de serviço de mão de obra, aquisição de peças e componentes, para realização de revisão veicular, durante o período de garantia técnica, durante o período de garantia técnica, dos caminhões Iveco Tector 27-320 placas SXS-6J85, SXS-6J25, SXS-6J45, SXS-6J75, no valor estimado de **R$ 9.029,12**,, conforme anexos desta Requisição de Compra.

Atenciosamente,

Proc. Administrativo 6- 13.214/2025

De: JOACIR I. - PMM-SFP

Para: PMM-SFP-DCAF-CONTADORES - Contadores

Data: 01/08/2025 às 13:53:50

Prezado(a),

Segue para análise e prosseguimento.

Atenciosamente,

–

Joacir Ientz
Secretário Municipal da Secretaria de Fazenda e Planejamento.

Proc. Administrativo 7- 13.214/2025

De: Aline E. - PMM-SFP-DCAF-CONTADORES

Para: PMM-SOSP - Secretaria de Obras e Serviços Públicos

Data: 01/08/2025 às 15:45:41

Prezados,

Informo que a presente aquisição foi liberada conforme segue:

DOTAÇÃO: 165

FONTE: 1.500.0000

BLOQUEIO: 2954218

ESPÉCIE DE EMPENHO: Global

Atenciosamente,

_

Aline Maria Eckel
Contadora

Proc. Administrativo 8- 13.214/2025

De: Nilton N. - PMM-SOSP

Para: PMM-SADM - Secretaria de Administração

Data: 04/08/2025 às 07:44:22

Segue para prosseguimento

–

Nilton Furquim Neto
Agente Administrativo

Proc. Administrativo 9- 13.214/2025

De: André H. - PMM-SADM

Para: PMM-SADM-DGA-SCL - Subdiretoria de Compras e Licitações

Data: 04/08/2025 às 08:45:23

Encaminho-vos, para análise e prosseguimento.

–

André Rafael Hack
Secretário de Administração

Proc. Administrativo 10- 13.214/2025

De: Rafaela N. - PMM-SADM-DGA-SCL

Para: PMM-SOSP-CO - Contratos - Obras - A/C Nilton N.

Data: 06/08/2025 às 09:44:15

Prezado,

Não identifiquei no processo as declarações de contratação direta.

Ficamos no aguardo para poder dar prosseguimento.

Att,

_

Rafaela de Freitas Nardo
Subdiretora de Compras e Licitações

Proc. Administrativo 11- 13.214/2025

De: Nilton N. - PMM-SOSP-CO

Para: Envolvidos internos acompanhando

Data: 07/08/2025 às 11:07:12

Bom dia

Segue

at.te

_

Nilton Furquim Neto
Agente Administrativo

Anexos:

anexo_assi.pdf

ANEXO I

DECLARAÇÃO DE INEXISTÊNCIA DE FATOS IMPEDITIVOS PARA CONTRATAR COM A ADMINISTRAÇÃO PÚBLICA

DECLARAÇÃO

MULTIMARCAS DIESEL SABIA LTDA, CNPJ Nº 81.521.056/0001-93 sediada na *RUA PIONEIRO CARLOS SCHELBAUER, 3481, Bairro Faxinal - Mafra/SC* declara, sob as penas da Lei, que até a presente data inexistem fatos impeditivos para sua habilitação para contratar com a Administração Pública; de que não foi declarada inidônea e nem está suspensa em nenhum órgão público, Federal, Estadual ou Municipal; que está ciente da obrigatoriedade de declarar ocorrências posteriores; e que tem pleno conhecimento das condições e peculiaridades da contratação necessárias a execução do objeto, em cumprimento ao disposto no inciso II do art. 5º-A, do Decreto Municipal nº XXX/2024.

Mafra (SC), 06 de agosto de 2025.

JOAO BATISTA STOEBERL:43620280991

Assinado de forma digital por JOAO BATISTA STOEBERL:43620280991
Dados: 2025.08.07 09:51:05 -03'00'

João Batista Stoeberl
CPF nº 436.202.809-91

ANEXO II

DECLARAÇÃO CUMPRIMENTO LEIS TRABALHISTAS

DECLARAÇÃO

MULTIMARCAS DIESEL SABIA LTDA, CNPJ Nº 81.521.056/0001-93 sediada na *RUA PIONEIRO CARLOS SCHELBAUER, 3481, Bairro Faxinal - Mafra/SC*, declara, sob as penas da Lei, que não utiliza mão de obra direta ou indireta de menores de (18) anos para realização de trabalhos noturnos, perigosos ou insalubres, bem como não utiliza, para qualquer trabalho, mão de obra direta de menores de 16 (dezesseis) anos, exceto na condição de aprendiz, a partir de 14 (quatorze) anos, nos termos do inciso XXXIII do art. 7º da Constituição Federal.

Mafra (SC), 06 de agosto de 2025.

JOAO BATISTA STOEBERL:43620280991

Assinado de forma digital por JOAO BATISTA STOEBERL:43620280991
Dados: 2025.08.07 09:51:19 -03'00'

_____

João Batista Stoeberl
CPF nº 436.202.809-91

Ressalva: Constar na declaração no caso da empresa empregar menor, a partir de 14 (quatorze) anos, na condição de aprendiz.

Proc. Administrativo 12- 13.214/2025

De: Nilton N. - PMM-SOSP-CO

Para: PMM-SADM-DGA-SCL - Subdiretoria de Compras e Licitações

Data: 13/08/2025 às 11:13:21

Setores (CC):

PMM-SADM-DGA-SCL, PMM-SADM-DGA-SCL-DC-COSP

Bom dia

Segue para o setor correto

at.te

–

Nilton Furquim Neto
Agente Administrativo

Anexos:

Declaracoes_Contratacao_Direta_Sabia.pdf

ANEXO I

DECLARAÇÃO DE INEXISTÊNCIA DE FATOS IMPEDITIVOS PARA CONTRATAR COM A ADMINISTRAÇÃO PÚBLICA

DECLARAÇÃO

MULTIMARCAS DIESEL SABIA LTDA, CNPJ Nº 81.521.056/0001-93 sediada na *RUA PIONEIRO CARLOS SCHELBAUER, 3481, Bairro Faxinal - Mafra/SC* declara, sob as penas da Lei, que até a presente data inexistem fatos impeditivos para sua habilitação para contratar com a Administração Pública; de que não foi declarada inidônea e nem está suspensa em nenhum órgão público, Federal, Estadual ou Municipal; que está ciente da obrigatoriedade de declarar ocorrências posteriores; e que tem pleno conhecimento das condições e peculiaridades da contratação necessárias a execução do objeto, em cumprimento ao disposto no inciso II do art. 5º-A, do Decreto Municipal nº XXX/2024.

Mafra (SC), 06 de agosto de 2025.

JOAO BATISTA STOEBERL:43620280991

Assinado de forma digital por JOAO BATISTA STOEBERL:43620280991
Dados: 2025.08.07 09:51:05 -03'00'

João Batista Stoeberl
CPF nº 436.202.809-91

ANEXO II

DECLARAÇÃO CUMPRIMENTO LEIS TRABALHISTAS

DECLARAÇÃO

MULTIMARCAS DIESEL SABIA LTDA, CNPJ Nº 81.521.056/0001-93 sediada na *RUA PIONEIRO CARLOS SCHELBAUER, 3481, Bairro Faxinal - Mafra/SC*, declara, sob as penas da Lei, que não utiliza mão de obra direta ou indireta de menores de (18) anos para realização de trabalhos noturnos, perigosos ou insalubres, bem como não utiliza, para qualquer trabalho, mão de obra direta de menores de 16 (dezesseis) anos, exceto na condição de aprendiz, a partir de 14 (quatorze) anos, nos termos do inciso XXXIII do art. 7º da Constituição Federal.

Mafra (SC), 06 de agosto de 2025.

JOAO BATISTA STOEBERL:43620280991

Assinado de forma digital por JOAO BATISTA STOEBERL:43620280991
Dados: 2025.08.07 09:51:19 -03'00'

_____

João Batista Stoeberl
CPF nº 436.202.809-91

Ressalva: Constar na declaração no caso da empresa empregar menor, a partir de 14 (quatorze) anos, na condição de aprendiz.

Proc. Administrativo 13- 13.214/2025

De: Nilton N. - PMM-SOSP

Para: PMM-SADM-DGA-SCL - Subdiretoria de Compras e Licitações

Data: 27/08/2025 às 17:10:17

Setores (CC):

PMM-SADM, PMM-SADM-DGA-SCL, PMM-SADM-DGA-SCL-SC

_

Nilton Furquim Neto
Agente Administrativo

Proc. Administrativo 14- 13.214/2025

De: Rafaela N. - PMM-SADM-DGA-SCL

Para: PMM-SADM-DGA-SCL-ACM - Agente de Contratação Marilene - A/C Marilene F.

Data: 10/09/2025 às 16:09:15

Prezada,

Segue para análise e providências de processo de Dispensa por Justificativa.

Em tempo, faço a juntada da CND Federal que não constava no processo e a atualização da Certidão de Regularidade do FGTS que expirou em virtude do decurso de tempo processual.

Caso identifique mais alguma inconsistência, solicitar aos responsáveis a correção.

Att,

–

Rafaela de Freitas Nardo
Subdiretora de Compras e Licitações

Proc. Administrativo (Nota interna 10/09/2025 16:19) 13.214/2025

De: Rafaela N. - PMM-SADM-DGA-SCL

Para: Envolvidos internos acompanhando

Data: 10/09/2025 às 16:19:05

Segue certidões mencionadas no despacho 14.

_

Rafaela de Freitas Nardo
Subdiretora de Compras e Licitações

Anexos:

Certidao_81521056000193_1_.pdf
Consulta_Regularidade_do_Empregador.pdf

MINISTÉRIO DA FAZENDA
Secretaria da Receita Federal do Brasil
Procuradoria-Geral da Fazenda Nacional

CERTIDÃO POSITIVA COM EFEITOS DE NEGATIVA DE DÉBITOS RELATIVOS AOS TRIBUTOS FEDERAIS E À DÍVIDA ATIVA DA UNIÃO

Nome: MULTIMARCAS DIESEL SABIA LTDA
CNPJ: 81.521.056/0001-93

Ressalvado o direito de a Fazenda Nacional cobrar e inscrever quaisquer dívidas de responsabilidade do sujeito passivo acima identificado que vierem a ser apuradas, é certificado que:

1. constam débitos administrados pela Secretaria da Receita Federal do Brasil (RFB) com exigibilidade suspensa nos termos do art. 151 da Lei nº 5.172, de 25 de outubro de 1966 - Código Tributário Nacional (CTN), ou objeto de decisão judicial que determina sua desconsideração para fins de certificação da regularidade fiscal, ou ainda não vencidos; e

2. constam nos sistemas da Procuradoria-Geral da Fazenda Nacional (PGFN) débitos inscritos em Dívida Ativa da União (DAU) com exigibilidade suspensa nos termos do art. 151 do CTN, ou garantidos mediante bens ou direitos, ou com embargos da Fazenda Pública em processos de execução fiscal, ou objeto de decisão judicial que determina sua desconsideração para fins de certificação da regularidade fiscal.

Conforme disposto nos arts. 205 e 206 do CTN, este documento tem os mesmos efeitos da certidão negativa.

Esta certidão é válida para o estabelecimento matriz e suas filiais e, no caso de ente federativo, para todos os órgãos e fundos públicos da administração direta a ele vinculados. Refere-se à situação do sujeito passivo no âmbito da RFB e da PGFN e abrange inclusive as contribuições sociais previstas nas alíneas 'a' a 'd' do parágrafo único do art. 11 da Lei nº 8.212, de 24 de julho de 1991.

A aceitação desta certidão está condicionada à verificação de sua autenticidade na Internet, nos endereços <http://rfb.gov.br> ou <http://www.pgfn.gov.br>.

Certidão emitida gratuitamente com base na Portaria Conjunta RFB/PGFN nº 1.751, de 2/10/2014.
Emitida às 16:04:18 do dia 10/09/2025 <hora e data de Brasília>.
Válida até 09/03/2026.
Código de controle da certidão: **110F.90FB.6EFA.69B8**
Qualquer rasura ou emenda invalidará este documento.

Voltar Imprimir

CAIXA ECONÔMICA FEDERAL

Certificado de Regularidade do FGTS - CRF

Inscrição: 81.521.056/0001-93

Razão Social: MULTIMARCAS DIESEL SABIA LTDA

Endereço: RUA PION CARLOS SCHELBAUER 3481 / FAXINAL / MAFRA / SC / 89300-000

A Caixa Econômica Federal, no uso da atribuição que lhe confere o Art. 7, da Lei 8.036, de 11 de maio de 1990, certifica que, nesta data, a empresa acima identificada encontra-se em situação regular perante o Fundo de Garantia do Tempo de Servico - FGTS.

O presente Certificado não servirá de prova contra cobrança de quaisquer débitos referentes a contribuições e/ou encargos devidos, decorrentes das obrigações com o FGTS.

Validade:23/08/2025 a 21/09/2025

Certificação Número: 2025082302460539386234

Informação obtida em 10/09/2025 16:06:12

A utilização deste Certificado para os fins previstos em Lei esta condicionada a verificação de autenticidade no site da Caixa: **www.caixa.gov.br**

Proc. Administrativo 16.533/2025

De: Marilene F. - PMM-SADM-DGA-SCL-ACM

Para: PMM-ADV-ADM - Procuradoria de Licitações e Atos Administrativos - A/C Paulo R.

Data: 11/09/2025 às 09:32:11

Setores (CC):

PMM-SADM-DGA-SCL-PL

Para: Procuradoria de Licitações e Atos Administrativos

Sr. Procurador,

Encaminho para análise e emissão de parecer o **Processo Administrativo nº 139/2025**, referente à contratação por **Dispensa por Justificativa nº 067/2025**, fundamentada no inciso IV, alínea ‘’A’’ do art. 75, da Lei Federal nº 14.133/2021, cujo objeto é a contrataçãodeempresa especializada na prestação de serviço de mão de obra, aquisição de peçasecomponentes, para realização de revisão veicular, durante o período de garantiatécnica, durante o período de garantia técnica, dos caminhões Iveco Tector 27-320placasSXS-6J85, SXS-6J25, SXS-6J45, SXS-6J75, através da Secretaria Municipal deObraseServiços Públicos.

Proc. Administrativo 13.214/2025 - Revisões - Iveco

Solicito manifestação quanto à viabilidade da aplicação do dispositivo legal indicado para a presente contratação. Caso não seja possível a adoção do fundamento proposto, peço a indicação do procedimento adequado a ser seguido pela Secretaria.

Valor estimado da aquisição: 9.029,12 (Nove mil, vinte e nove reais e doze centavos).

Atenciosamente,

–

Marilene Neudorf França
AUXILIAR ADMINISTRATIVO

Proc. Administrativo 1- 16.533/2025

De: Paulo R. - PMM-ADV-ADM

Para: PMM-SADM-DGA-SCL-ACM - Agente de Contratação Marilene

Data: 15/09/2025 às 09:18:50

Senhor (a) Responsável,

Segue o Parecer Jurídico em anexo.

Atenciosamente,

_

Paulo PARDAUIL
Procurador de Legislação e Atos Administrativos

Anexos:

Parecer_484_2025_Dispensa_Eletronica_Abertura_Garantia_Tecnica_Tratores.pdf

PREFEITURA MUNICIPAL DE MAFRA
PROCURADORIA GERAL DO MUNICÍPIO
Avenida Frederico Heyse, nº 1386 – Centro – Mafra/SC
(47) 3641-4000 – www.mafra.sc.gov.br – procuradoria@mafra.sc.gov.br

PARECER JURÍDICO Nº. 484/2025

Processo Administrativo n. 139/2025
Dispensa de Licitação n. 067/2025

REQUERENTE: Secretaria Municipal de Administração
ASSUNTO: Contratação direta de serviço e peças com fornecedor exclusivo para preservação da garantia

Licitação – Dispensa – Revisão veicular em período de garantia técnica – Caminhões Iveco Tector 27-320 – Inciso IV, alínea "a", art. 75 da Lei nº 14.133/2021 – Contratação direta de serviço e peças com fornecedor exclusivo para preservação da garantia – Possibilidade jurídica – Precedentes do TCU e TCE/SC – Regularidade.

1. RELATÓRIO

O Município de Mafra/SC, por meio do Departamento de Licitações, direcionou a esta Procuradoria o **Proc. Administrativo 16.533/2025 – 1Doc**, no qual postula a análise e parecer técnico, nos termos do art. 72 da Lei Federal n. 14.133/21, quanto à regularidade jurídica do (a) Dispensa por Justificativa nº 067/2025, instaurada pela Secretaria Municipal de Obras e Serviços Públicos, visando à contratação de empresa especializada para prestação de serviço de mão de obra, aquisição de peças e componentes para revisão veicular durante o período de garantia técnica dos caminhões Iveco Tector 27-320, placas SXS-6J85, SXS-6J25, SXS-6J45 e SXS-6J75.

A instrução processual demonstra que a manutenção deve ser realizada em oficina credenciada pela fabricante Iveco, sob pena de perda da garantia contratual de fábrica, tendo sido juntadas cotações e declaração de exclusividade da rede credenciada.

É o relatório.

2. FUNDAMENTAÇÃO

2.1. Previsão legal

O art. 75, inciso IV, alínea "a", da Lei nº 14.133/2021 autoriza a dispensa de licitação para a contratação que tenha por objeto "*a) bens, componentes ou peças de origem nacional ou estrangeira necessários à manutenção de equipamentos, a serem adquiridos do fornecedor original desses equipamentos durante o período de garantia técnica, quando essa condição de exclusividade for indispensável para a vigência da garantia*".

2.2. Caso Concreto

O processo contém:

- justificativa técnica da Secretaria de Obras, evidenciando a necessidade de manutenção durante a vigência da garantia;
- documentação de que o serviço deve ser executado por oficina autorizada Iveco, condição indispensável para preservação da garantia;
- pesquisa de preços em rede credenciada, atendendo aos princípios da economicidade e da motivação.

Os requisitos de inviabilidade de competição, comprovação de exclusividade e vantajosidade estão, portanto, atendidos.

3. CONCLUSÃO

Diante do exposto, sob a ótica exclusivamente jurídica, opina-se pela regularidade da contratação direta, por Dispensa de Licitação nº 067/2025, com fundamento no art. 75, inciso IV, alínea "a", da Lei nº 14.133/2021, para a execução de revisão veicular, fornecimento de peças e serviços de mão de obra dos caminhões Iveco Tector 27-320 em período de garantia técnica, devendo ser formalizado o competente termo de contrato e observadas as demais exigências legais.

Assim, sob a ótica exclusivamente jurídica, manifesta-se parecer favorável à modalidade adotada e abertura do processo licitatório.

Destaque-se, por fim, que os critérios e análise de conveniência e oportunidade e a definição do objeto e preço da contratação constituem avaliação técnica da Secretaria solicitante, bem como a verificação das dotações orçamentárias e especificidade ou cumulação do objeto do procedimento licitatório e do contrato porventura deste decorrente, pelo que o presente opinativo cinge-se exclusivamente aos aspectos jurídicos envolvidos no procedimento, não cabendo a esta Assessoria Jurídica valorar as razões de escolha do contratante ou questões atinentes à conveniência e oportunidade da contratação.

É o parecer.

Mafra/SC, 15 de setembro de 2025.

5ce18499-39f7-4a30-981e-bc8ba83f064b

Assinado de forma digital por 5ce18499-39f7-4a30-981e-bc8ba83f064b
Dados: 2025.09.15 09:15:55 -03'00'

PAULO PARDAUIL
Procurador de Licitações e Atos Administrativos

Proc. Administrativo 2- 16.533/2025

De: Marilene F. - PMM-SADM-DGA-SCL-ACM

Para: PMM-ADV-ADM - Procuradoria de Licitações e Atos Administrativos - A/C Paulo R.

Data: 16/09/2025 às 10:18:46

Prezado,

Por se tratar de um serviço de baixo valor, podemos substituir o termo do contrato pela Autorização de Fornecimento/Serviço?

At.te,

_

Marilene Neudorf França
AUXILIAR ADMINISTRATIVO

Proc. Administrativo 3- 16.533/2025

De: Marilene F. - PMM-SADM-DGA-SCL-ACM

Para: PMM - Prefeitura Municipal de Mafra - A/C EMERSON M.

Data: 16/09/2025 às 14:48:30

Prezado Sr.

Venho por meio deste, solicitar a assinatura ICP- Brasil no AVISO DE DISPENSA DE LICITAÇÃO 067/2025 - PROCESSO ADMINISTRATIVO N° 139/2025.

At.te,

_

Marilene Neudorf França
AUXILIAR ADMINISTRATIVO

Anexos:

AVISO_DE_CONTRATACAO_DIRETA_Disp_067_2025.pdf

Assinado digitalmente (anexos) por:

Assinante	Data	Assinatura	
EMERSON MAAS	16/09/2025 20:13:29	ICP-Brasil	EMERSON MAAS CPF 007.XXX.XXX-14

Para verificar as assinaturas, acesse **https://mafra.1doc.com.br/verificacao/** e informe o código: **E750-79FE-285A-3C78**

Prefeitura do Município de Mafra
Secretaria de Administração
Av. Frederico Heyse, nº 1386, 1º Andar, Ed.Francisco Grossl, Centro, Mafra/SC.
Tel:047-3641-4000 / CEP: 89300-070.
Site: www.mafra.sc.gov.br, e-mail: administracao@mafra.sc.gov.br.

Aviso de Dispensa

Processo Administrativo n° 139/2025

Dispensa Nº 067/2025 - DISP

Contratante: MUNICÍPIO DE MAFRA / Prefeitura Municipal de Mafra

Contratada: MULTIMARCAS DIESEL SABIA LTDA (81.521.056/0001-93)

Objeto: Contratação de empresa especializada na prestação de serviço de mão de obra, aquisição de peças e componentes, para realização de revisão veicular, durante o período de garantia técnica, durante o período de garantia técnica, dos caminhões Iveco Tector 27-320 placas SXS-6J85, SXS-6J25, SXS-6J45, SXS-6J75, através da Secretaria Municipal de Obras e Serviços Públicos. .

Fundamento Legal: Art. 75, IV, a da Lei 14.133/2021 e no art. 2º do Decreto Municipal 5407/24.

Justificativa: Evidenciam-se os fundamentos jurídicos que motivam esta contratação os fatos apresentados no Documento de Formalização da Demanda nº 012/2025 de 16 de Maio de 2025, nos anexos a esta contratação.

Valor Total: R$ 9.029,12 (nove mil e vinte e nove reais e doze centavos)

Despacho Final: De acordo com as justificativas e fundamentações apresentadas no referido processo, RATIFICO e AUTORIZO a realização da Dispensa de Licitação, em conformidade com o Art. 75, II da Lei 14.133/2021 e no art. 2º do Decreto Municipal 5407/2024.

Mafra/SC, 16 de setembro de 2025 .

EMERSON MAAS
PREFEITO MUNICIPAL

Proc. Administrativo (Nota interna 17/09/2025 15:14) 16.533/2025

De: Marilene F. - PMM-SADM-DGA-SCL-ACM

Para: Envolvidos internos acompanhando

Data: 17/09/2025 às 15:14:01

Considerando que não houve retorno no Despacho 3-16.533/2025, dou continuidade ao processo, tendo em vista que o Parecer Jurídico é apenas opinativo.

Sendo assim, com base em casos semelhantes de Dispensa por Justificativa, substituirei o termo do contrato pela Autorização de Fornecimento/Serviço.

_

Marilene Neudorf França
AUXILIAR ADMINISTRATIVO

Proc. Administrativo 4- 16.533/2025

De: Marilene F. - PMM-SADM-DGA-SCL-PL

Para: PMM-SFP-DEO-EOF-PMM - Prefeitura - Execução Orçamentária e Financeira - Liquidação

Data: 17/09/2025 às 15:45:43

Segue pré-empenho nº 1259/2025.

At.te,

_

Marilene Neudorf França
AUXILIAR ADMINISTRATIVO

Proc. Administrativo 5- 16.533/2025

De: Bruna G. - PMM-SFP-DEO-EOF-PMM

Para: PMM-SADM-DGA-SCL-PL - Processos Licitatórios

Data: 17/09/2025 às 15:58:07

Empenho 4047/2025.

_

Bruna Cristina da Silva Grein
Agente Administrativa

Anexos:

4047.pdf

Assinado digitalmente (anexos) por:

Assinante	Data	Assinatura	
Diego de Oliveira	18/09/2025 08:06:21	1Doc	DIEGO DE OLIVEIRA CPF 011.XXX.XXX-69

Para verificar as assinaturas, acesse **https://mafra.1doc.com.br/verificacao/** e informe o código: **28FF-59BC-D9AC-616A**

Nota de Empenho

Número: 4047/2025
Emissão: 17/09/2025

Especificação	Processo Licitatório
Espécie: Global	**Modalidade:** 7 - Dispensa
Categoria: Comum	**Número:** 067/2025 - DISP
Desp. pronto pagto:	**Pré-Empenho:** 1259/2025

Classificação Institucional, Funcional e Programática

Órgão orçam.: 11000 - SECRETARIA MUNICIPAL DE OBRAS E SERVIÇ
Un. orçam.: 11001 - SECRETARIA MUNICIPAL DE OBRAS E SERVIÇ
Função: 4 - Administração
Subfunção: 122 - Administração Geral
Programa: 41 - MANUTENÇÃO DAS ATIVIDADES DA SECRETARIA
Ação: 2.45 - Ampliação e Manutenção da Frota Mecanizada
Despesa: 165 - 3.3.90.00.00 - Aplicações Diretas
Elemento: 39 - Outros Serviços de Terceiros - Pessoa Jurídica
Detalhamento: 19 - manutenção e conservação de veículos
Fonte recurso: 15000000 - Recursos não Vinculados de Impostos

Saldos da Despesa

Saldo anterior: R$ 169.607,14
Saldo atual: R$ 160.578,02
Valor deste empenho: R$ 9.029,12
Importa este empenho o valor de: nove mil e vinte e nove reais e doze centavos

Favorecido

Credor: **99 - MULTIMARCAS DIESEL SABIA LTDA**
Endereço: R. PIONEIRO CARLOS SCHELBAUER, 3481 - Faxinal
Cidade: Mafra - SC
Fone: (47) 3643-0294
CNPJ: 81.521.056/0001-93
CEP: 89.300-000
Banco: 1 - Banco do Brasil S.A.
Agência: 206-2
C/C: 17990-6
Finalidade:

Objeto Resumido

Contratação de empresa especializada na prestação de serviço de mão de obra, aquisição de peças e componentes, para realização de revisão veicular, durante o período de garantia técnica, durante o período de garantia técnica, dos caminhões Iveco Tector 27-320 placas SXS-6J85, SXS-6J25, SXS-6J45, SXS-6J75, através da Secretaria Municipal de Obras e Serviços Públicos.

Itens do Empenho

Item	Qtde.	Unid. med.	Cód.	Material/Serviço/Subdetalhamento	Valor unitário (R$)	Valor total (R$)
1	1,00	Un	107877	1ª REVISÃO- IVECO EURO PLACA: SXS-6J85	2.257,28000	2.257,28
2	1,00	Un	107878	1ª REVISÃO - IVECO EURO PLACA: SXS-6J25	2.257,28000	2.257,28
3	1,00	Un	107879	1ª REVISÃO - IVECO EURO PLACA: SXS-6J45	2.257,28000	2.257,28
4	1,00	M2	107880	1ª REVISÃO - IVECO EURO PLACA: SXS-6J75	2.257,28000	2.257,28

Total dos itens:	R$ 9.029,12
Desconto:	R$ 0,00
Valor deste empenho:	R$ 9.029,12
Total de retenções indicadas a efetuar:	R$ 0,00
VALOR LÍQUIDO:	R$ 9.029,12

DIEGO DE OLIVEIRA
SECRETÁRIO MUNICIPAL DE OBRAS E SERVIÇOS

EMITENTE

Proc. Administrativo 6- 16.533/2025

De: Marilene F. - PMM-SADM-DGA-SCL-ACM

Para: PMM-SOSP-CO - Contratos - Obras - A/C Nilton N.

Data: 17/09/2025 às 16:21:35

Senhor Secretário,

Segue AF para assinatura.

At.te

_

Marilene Neudorf França
AUXILIAR ADMINISTRATIVO

Anexos:

Autorizacao_de_Fornecimento_n_1256_2025_Disp_067_2025_MULTIMARCAS_DIESEL_SABIA_LTDA.pdf

Autorização de Fornecimento/Serviço

Número: 1256/2025
Emissão: 17/09/2025
Vencimento: 12/12/2025

Objeto: Contratação de empresa especializada na prestação de serviço de mão de obra, aquisição de peças e componentes, para realização de revisão veicular, durante o período de garantia técnica, durante o período de garantia técnica, dos caminhões Iveco Tector 27-320 placas SXS-6J85, SXS-6J25, SXS-6J45, SXS-6J75, através da Secretaria Municipal de Obras e Serviços Públicos.

Licitação: 067/2025 - DISP **Modalidade:** Dispensa **Finalidade:** Contratação de Serviços
Pré-empenho: 1259/2025 **Empenho:** 4047/2025

Fornecedor: 99 - MULTIMARCAS DIESEL SABIA LTDA **CPF/CNPJ:** 81.521.056/0001-93
Nome Fantasia: Mecânica Sabiá **CEP:** 89.300-000
Endereço: R. PIONEIRO CARLOS SCHELBAUER, 3481 - Faxinal **Cidade:** Mafra - SC
E-mail: POSVENDAS@MECANICASABIA.COM.BR **Fone:** (47) 3643-0294
Banco: Banco do Brasil S.A. **Agência:** 206 - 2 **C/C:** 17990 - 6

Prazo de entrega: 02 dias úteis após emissão de AF
Local de entrega: Locais indicados pela SECRETARIA DE OBRAS E SERVIÇOS PÚBLICOS.(BLOQUEIO: 2954218)

Fica autorizado o fornecimento dos itens abaixo discriminados:

Item	Quantidade	Unidade de medida	Material/Serviço Descrição	Marca	Valor unitário (R$)	Valor total (R$)
1	1,00000	unidade	107877 - 1ª REVISÃO- IVECO EURO PLACA: SXS-6J85 FILTRO LUBRIFICANTE TECTOR FILTRO COMBUSTIVEL TECTOR FILTRO COM STRALIS ECO FILTRO AR TECTOR OLEO MOTOR SINT 10W40 LD9 IVECO EURO ANEL BUJAO CARTER MAO DE OBRA PLACA: SXS-6J85		2.257,28000	2.257,28
2	1,00000	unidade	107878 - 1ª REVISÃO - IVECO EURO PLACA: SXS-6J25 FILTRO LUBRIFICANTE TECTOR FILTRO COMBUSTIVEL TECTOR FILTRO COM STRALIS ECO FILTRO AR TECTOR OLEO MOTOR SINT 10W40 LD9 IVECO EURO ANEL BUJAO CARTER MAO DE OBRA PLACA: SXS-6J25		2.257,28000	2.257,28
3	1,00000	unidade	107879 - 1ª REVISÃO - IVECO EURO PLACA: SXS-6J45 FILTRO LUBRIFICANTE TECTOR FILTRO COMBUSTIVEL TECTOR FILTRO COM STRALIS ECO FILTRO AR TECTOR OLEO MOTOR SINT 10W40 LD9 IVECO EURO ANEL BUJAO CARTER MAO DE OBRA PLACA: SXS-6J45		2.257,28000	2.257,28
4	1,00000	M2	107880 - 1ª REVISÃO - IVECO EURO PLACA: SXS-6J75 FILTRO LUBRIFICANTE TECTOR FILTRO COMBUSTIVEL TECTOR FILTRO COM STRALIS ECO FILTRO AR TECTOR OLEO MOTOR SINT 10W40 LD9 IVECO EURO ANEL BUJAO CARTER MAO DE OBRA PLACA: SXS-6J75		2.257,28000	2.257,28

Valor desta autorização: R$ 9.029,12

ANDRÉ RAFAEL HACK
SECRETÁRIO DE ADMINISTRAÇÃO

Proc. Administrativo 7- 16.533/2025

De: Marilene F. - PMM-SADM-DGA-SCL-ACM

Para: PMM-SOSP-CO - Contratos - Obras

Data: 18/09/2025 às 07:53:30

Proc. Administrativo 6- 16.533/2025 cancelado por **Marilene Neundorf França**, com a seguinte justificativa:

Para correção da Autorização de Fornecimento.

Proc. Administrativo 8- 16.533/2025

De: Marilene F. - PMM-SADM-DGA-SCL-ACM

Para: PMM-SOSP-CO - Contratos - Obras - A/C Nilton N.

Data: 18/09/2025 às 07:57:44

Senhor Secretário,

Segue AF nº 1256/2025 para assinatura.

At.te

_

Marilene Neudorf França
AUXILIAR ADMINISTRATIVO

Anexos:

Autorizacao_de_Fornecimento_n_1256_2025_Disp_067_2025_MULTIMARCAS_DIESEL_SABIA_LTDA.pdf

---

Assinado digitalmente (anexos) por:

Assinante	Data	Assinatura	
André Rafael Hack	18/09/2025 08:11:55	ICP-Brasil	ANDRE RAFAEL HACK CPF 051.XXX.XXX-89

Para verificar as assinaturas, acesse **https://mafra.1doc.com.br/verificacao/** e informe o código: **F1C4-F1AA-E1A7-432B**

Autorização de Fornecimento/Serviço

Número: 1256/2025
Emissão: 17/09/2025
Vencimento: 12/12/2025

Objeto: Contratação de empresa especializada na prestação de serviço de mão de obra, aquisição de peças e componentes, para realização de revisão veicular, durante o período de garantia técnica, durante o período de garantia técnica, dos caminhões Iveco Tector 27-320 placas SXS-6J85, SXS-6J25, SXS-6J45, SXS-6J75, através da Secretaria Municipal de Obras e Serviços Públicos.

Licitação: 067/2025 - DISP **Modalidade:** Dispensa **Finalidade:** Contratação de Serviços
Pré-empenho: 1259/2025 **Empenho:** 4047/2025

Fornecedor: 99 - MULTIMARCAS DIESEL SABIA LTDA **CPF/CNPJ:** 81.521.056/0001-93
Nome Fantasia: Mecânica Sabiá **CEP:** 89.300-000
Endereço: R. PIONEIRO CARLOS SCHELBAUER, 3481 - Faxinal **Cidade:** Mafra - SC
E-mail: POSVENDAS@MECANICASABIA.COM.BR **Fone:** (47) 3643-0294
Banco: Banco do Brasil S.A. **Agência:** 206 - 2 **C/C:** 17990 - 6

Prazo de entrega: 02 dias úteis após emissão de AF
Local de entrega: Locais indicados pela SECRETARIA DE OBRAS E SERVIÇOS PÚBLICOS.(BLOQUEIO: 2954218)

Fica autorizado o fornecimento dos itens abaixo discriminados:

Item	Quantidade	Unidade de medida	Material/Serviço Descrição	Marca	Valor unitário (R$)	Valor total (R$)
1	1,00000	unidade	107877 - 1ª REVISÃO- IVECO EURO PLACA: SXS-6J85 FILTRO LUBRIFICANTE TECTOR FILTRO COMBUSTIVEL TECTOR FILTRO COM STRALIS ECO FILTRO AR TECTOR OLEO MOTOR SINT 10W40 LD9 IVECO EURO ANEL BUJAO CARTER MAO DE OBRA PLACA: SXS-6J85		2.257,28000	2.257,28
2	1,00000	unidade	107878 - 1ª REVISÃO - IVECO EURO PLACA: SXS-6J25 FILTRO LUBRIFICANTE TECTOR FILTRO COMBUSTIVEL TECTOR FILTRO COM STRALIS ECO FILTRO AR TECTOR OLEO MOTOR SINT 10W40 LD9 IVECO EURO ANEL BUJAO CARTER MAO DE OBRA PLACA: SXS-6J25		2.257,28000	2.257,28
3	1,00000	unidade	107879 - 1ª REVISÃO - IVECO EURO PLACA: SXS-6J45 FILTRO LUBRIFICANTE TECTOR FILTRO COMBUSTIVEL TECTOR FILTRO COM STRALIS ECO FILTRO AR TECTOR OLEO MOTOR SINT 10W40 LD9 IVECO EURO ANEL BUJAO CARTER MAO DE OBRA PLACA: SXS-6J45		2.257,28000	2.257,28
4	1,00000	unidade	107880 - 1ª REVISÃO - IVECO EURO PLACA: SXS-6J75 FILTRO LUBRIFICANTE TECTOR FILTRO COMBUSTIVEL TECTOR FILTRO COM STRALIS ECO FILTRO AR TECTOR OLEO MOTOR SINT 10W40 LD9 IVECO EURO ANEL BUJAO CARTER MAO DE OBRA PLACA: SXS-6J75		2.257,28000	2.257,28

Valor desta autorização: R$ 9.029,12

ANDRÉ RAFAEL HACK
SECRETÁRIO DE ADMINISTRAÇÃO

Proc. Administrativo (Nota interna 19/09/2025 08:50) 16.533/2025

De: Marilene F. - PMM-SADM-DGA-SCL-PL

Para: Envolvidos internos acompanhando

Data: 19/09/2025 às 08:50:48

Publicações do DOM/SC e PNCP.

Att,

_

Marilene Neudorf França
AUXILIAR ADMINISTRATIVO

Anexos:

Diario_Oficial_dos_Municipios_de_Santa_Catarina.pdf
Portal_Nacional_de_Contratacoes_Publicas.pdf
Portal_Nacional_de_Contratacoes_Publicas_AF_1256_2025.pdf

DOM/SC Prefeitura municipal de Mafra

Data de Cadastro: 17/09/2025 **Extrato do Ato Nº:** 7592023 **Status:** Publicado
Data de Publicação: 18/09/2025 **Edição Nº:** 4944

AVISO DE DISPENSA DE LICITAÇÃO

Processo administrativo n° 139/2025, Dispensa nº 067/2025 - DISP

Contratante: MUNICÍPIO DE MAFRA / Prefeitura Municipal de Mafra

Contratada: 99 - MULTIMARCAS DIESEL SABIA LTDA 81.521.056/0001-93

Objeto: Contratação de empresa especializada na prestação de serviço de mão de obra, aquisição de peças e componentes, para realização de revisão veicular, durante o período de garantia técnica, durante o período de garantia técnica, dos caminhões Iveco Tector 27-320 placas SXS-6J85, SXS-6J25, SXS-6J45, SXS-6J75, através da Secretaria Municipal de Obras e Serviços Públicos.

Fundamento legal: Art. 75, IV, a

Justificativa: Evidenciam-se os fundamentos jurídicos que motivam esta contratação os fatosapresentados no Documento de Formalização da Demanda nº 012/2025 de 16 deMaiode 2025, nos anexos a esta contratação.

Valor total: R$ 9.029,12 (nove mil e vinte e nove reais e doze centavos)

DESPACHO FINAL: De acordo com as justificativas e fundamentações apresentadas e levando em consideração os termos do parecer jurídico expedido pela Procuradoria-Geral do Município, RATIFICO e AUTORIZO a realização da despesa por Dispensa de Licitação, em conformidade com o Art. 75, IV, a

Mafra /SC, 17 de setembro de 2025.

EMERSON MAAS

PREFEITO MUNICIPAL

* Este documento é apenas um extrato do Ato nº 7592023, não substituindo o

Provedor da plataforma

Ciga

Consórcio de Inovação na Gestão Pública

Suporte técnico Ciga

48 98406-1060 - dom@consorciociga.gov.br

Endereço

R. General Liberato Bittencourt, 1885 — Sala 102 CEP 88070-800 - Florianópolis/SC

Apoio

FECAM

Diário Oficial

Conheça o DOM/SC

Dúvidas Frequentes

LAI e LGPD

© 2025 - Todos os direitos reservados

* Este documento é apenas um extrato do Ato nº 7592023, não substituindo o

Contrato nº 1256/2025

Última atualização 17/09/2025

Local: Mafra/SC **Órgão:** MUNICIPIO DE MAFRA **Unidade executora:** 1 - Prefeitura Municipal de Mafra

Tipo: Outros **Receita ou Despesa:** Despesa **Processo:** 067/2025 - DISP **Categoria do processo:** Serviços

Data de divulgação no PNCP: 17/09/2025 **Data de assinatura:** 17/09/2025 **Vigência:** de 17/09/2025 a 12/12/2025

Id contrato PNCP: 83102509000172-2-001138/2025 **Fonte:** Pública Tecnologia Ltda.

Id contratação PNCP: 83102509000172-1-000093/2025

Contratação de empresa especializada na prestação de serviço de mão de obra, aquisição de peças e componentes, para realização de revisão veicular, durante o período de garantia técnica, durante o período de garantia técnica, dos caminhões Iveco Tector 27-320 placas SXS-6J85, SXS-6J25, SXS-6J45, SXS-6J75, através da Secretaria Municipal de Obras e Serviços Públicos.

VALOR CONTRATADO

R$ 9.029,12

FORNECEDOR:

Tipo: Pessoa jurídica **CNPJ/CPF:** 81.521.056/0001-93 Consultar sanções e penalidades do fornecedor

Nome/Razão social: MULTIMARCAS DIESEL SABIA LTDA

Arquivos Histórico

Nome	Data
Autorização de Fornecimento Substitutiva ao Contrato	17/09/2025

Exibir: 5 | 1-1 de 1 itens | Página: 1

Voltar

PORTAL NACIONAL DE CONTRATAÇÕES PÚBLICAS

Criado pela Lei nº 14.133/21, o Portal Nacional de Contratações Públicas (PNCP) é o sítio eletrônico oficial destinado à divulgação centralizada e obrigatória dos atos exigidos em sede de licitações e contratos administrativos abarcados pelo novel diploma.

É gerido pelo Comitê Gestor da Rede Nacional de Contratações Públicas, um colegiado deliberativo com suas atribuições estabelecidas no Decreto nº 10.764, de 9 de agosto de 2021.

O desenvolvimento dessa versão do Portal é um esforço conjunto de construção de uma concepção direta legal, homologado pelos indicados a compor o aludido comitê.

A adequação, fidedignidade e corretude das informações e dos arquivos relativos às contratações disponibilizadas no PNCP por força da Lei nº 14.133/2021 são de estrita responsabilidade dos órgãos e entidades contratantes.

https://portaldeservicos.gestao.gov.br

0800 978 9001

AGRADECIMENTO AOS PARCEIROS

BID Banco Interamericano de Desenvolvimento

Enap Escola Nacional de Administração Pública

Serpro

SEBRAE

Texto destinado a exibição de informações relacionadas à **licença de uso**.

Ato que autoriza a Contratação Direta nº 067/2025 - DISP/2025

Última atualização 17/09/2025

Local: Mafra/SC **Órgão:** MUNICIPIO DE MAFRA **Unidade compradora:** 1 - Prefeitura Municipal de Mafra

Modalidade da contratação: Dispensa **Amparo legal:** Lei 14.133/2021, Art. 75, IV, a

Tipo: Ato que autoriza a Contratação Direta **Modo de disputa:** Não se aplica **Registro de preço:** Não

Fonte orçamentária: Não informada

Data de divulgação no PNCP: 17/09/2025 **Situação:** Divulgada no PNCP

Id contratação PNCP: 83102509000172-1-000093/2025 **Fonte:** Pública Tecnologia Ltda.

Objeto:

Contratação de empresa especializada na prestação de serviço de mão de obra, aquisição de peças e componentes, para realização de revisão veicular, durante o período de garantia técnica, durante o período de garantia técnica, dos caminhões Iveco Tector 27-320 placas SXS-6J85, SXS-6J25, SXS-6J45, SXS-6J75, através da Secretaria Municipal de Obras e Serviços Públicos.

VALOR TOTAL ESTIMADO DA COMPRA

R$ 9.029,12

VALOR TOTAL HOMOLOGADO DA COMPRA

R$ 9.029,12

Itens Arquivos Histórico

Número	Descrição	Quantidade	Valor unitário estimado
1	1ª REVISÃO- IVECO EURO PLACA: SXS-6J85	1	R$ 2.257,28
2	1ª REVISÃO - IVECO EURO PLACA: SXS-6J25	1	R$ 2.257,28
3	1ª REVISÃO - IVECO EURO PLACA: SXS-6J45	1	R$ 2.257,28
4	1ª REVISÃO - IVECO EURO PLACA: SXS-6J75	1	R$ 2.257,28

Exibir: 5 | 1-4 de 4 itens | Página: 1

Voltar

PORTAL NACIONAL DE CONTRATAÇÕES PÚBLICAS

Criado pela Lei nº 14.133/21, o Portal Nacional de Contratações Públicas (PNCP) é o sítio eletrônico oficial destinado à divulgação centralizada e obrigatória dos atos exigidos em sede de licitações e contratos administrativos abarcados pelo novel diploma.

É gerido pelo Comitê Gestor da Rede Nacional de Contratações Públicas, um colegiado deliberativo com suas atribuições estabelecidas no Decreto nº 10.764, de 9 de agosto de 2021.

O desenvolvimento dessa versão do Portal é um esforço conjunto de construção de uma concepção direta legal, homologado pelos indicados a compor o aludido comitê.

A adequação, fidedignidade e corretude das informações e dos arquivos relativos às contratações disponibilizadas no PNCP por força da Lei nº 14.133/2021 são de estrita responsabilidade dos órgãos e entidades contratantes.

https://portaldeservicos.gestao.gov.br

0800 978 9001

AGRADECIMENTO AOS PARCEIROS

BID Banco Interamericano de Desenvolvimento

Enap Escola Nacional de Administração Pública

Serpro

SEBRAE

Texto destinado a exibição de informações relacionadas à **licença de uso**.