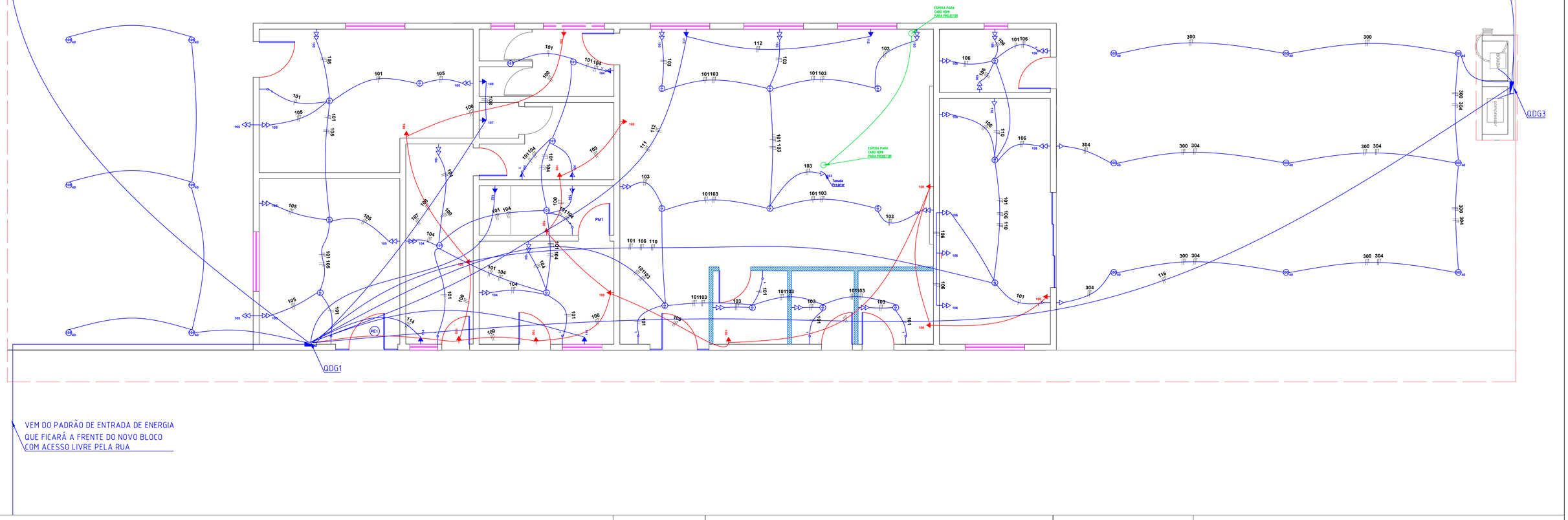

VEM DO PADRÃO DE ENTRADA DE ENERGIA
QUE FICARÁ A FRENTE DO NOVO BLOCO
COM ACESSO LIVRE PELA RUA

NOTAS - INSTALAÇÃO DE ELÉTRICA

I - NORMAS E ESPECIFICAÇÕES DE REFERÊNCIAS:

I.1 NBR-5444/SIMBOLOS - FEV/89
I.2 NBR-5410/INSTALAÇÕES DE BAIXA TENSÃO - 2004

2 - O CONDUTOR NEUTRO NÃO PODE SER COMUM A MAIS DE UM CIRCUITO (NBR 5410 - PAG 114 ITEM 6.2.6.2)

3 - CONDUTORES S/ IDENTIFICAÇÃO SERÃO DE BITOLA # 2,5 mm² PARA OS CIRCUITOS DAS TOMADAS DE ENERGIA E DE # 1,5mm² PARA CIRCUITOS DE ILUMINAÇÃO, AMBOS 750 VOLTS.

4 - OS ELETRODUTOS NÃO ESPECIFICADOS SERÃO DE Ø3/4" PVC RIGIDO (DIAMETRO INTERNO).

5 - OS ELETRODUTOS PRINCIPAIS QUE SAIRAM DOS QUADROS DE DISTRIBUIÇÕES SERÁ Ø 1" (DIAMETRO INTERNO).

6 - OS CIRCUITOS DE TOMADAS DEVEM SER OBRIGATÓRIAMENTO PROTEGIDOS POR DISJUNTORES RESIDUAIS DR 30MA.

7 - LUMINÁRIAS DE ACORDO COM ESPECIFICADO NO PROJETO ARQUITETÔNICO.

8 - OS QUADROS DEVERÃO SER FABRICADOS DE ACORDO COM OS DIAGRAMAS UNIFILARES ATENDENDO AS NORMAS DA NR-10.
OS QUADROS DEVERÃO TER:
- DIAGRAMA UNIFILAR EM CADA PORTA
- CARACTERÍSTICAS DOS EQUIPAMENTOS
- IDENTIFICAÇÃO EM PLAQUETAS DE ACRÍLICO
- INDICAÇÃO DA FUNÇÃO DE TODOS OS DISPOSITIVOS DE MANOBRA E PROTEÇÃO
- MANUAL DE MANUTENÇÃO COM AS ORIENTAÇÕES DO FABRICANTE
- PREVISÃO DE DISJUNTORES RESERVA CONFORME A NORMA.

9 - OS QUADROS DEVERÃO POSSUIR BARRAMENTOS DE COBRE ELETROLÍTICO DE ELEVADA PUREZA (99,99%) DE FASES, NEUTRO E TERRA, COM ENTRADA E SAÍDA PARA CABOS PELA PARTE SUPERIOR OU INFERIOR DE ACORDO COM O PROJETO.

10 - TODAS AS BARRAS E CONEXÕES DOS CIRCUITOS PRINCIPAIS DEVERÃO SER ADEQUADAMENTE DIMENSIONADAS DE MODO A ATENDER AS EXIGÊNCIAS DE CAPACIDADE DE CORRENTE MÁXIMA E ELEVAÇÃO DE TEMPERATURA PREVISTAS EM PROJETO E NA NBR - 6808.

11 - OS DISJUNTORES DEVEM OBEDECER A NORMA NBR IEC 60947-2 E SER MONO, BI E TRIPOLAR. DEVEM SER TERMOMAGNÉTICOS E COM CAPACIDADE DE RUPTURA MÍNIMA CONFORME LISTA DE MATERIAIS.

12 - OS CONDUTORES INSTALADOS DEVEM SER AGRUPADOS POR CIRCUITOS.

13 - NA EXECUÇÃO DEVERÃO SER REALIZADAS MEDIÇÕES PARA SE MANTER O EQUILÍBRIO DE FASES ENTRE OS CIRCUITOS.

14 - TODOS OS CIRCUITOS DEVERÃO TER IDENTIFICAÇÃO (ANILHA) E TERMINAIS APROPIADOS.

15 - OS CABOS CONDUTORES DEVERÃO SER INDICADOS NAS SEGUINTES CORES PARA ENERGIA:

FASES - PRETO
NEUTRO - AZUL
TERRA - VERDE/AMARELO
RETORNO - AMARELO

16 - MALHA DE ATERRAMENTO DEVE SER INTERLIGADA AOS ATERRAMENTOS DOS RESPECTIVOS QD'S.
OS ATERRAMENTOS DOS CIRCUITOS DE DISTRIBUIÇÃO DEVEM PARTIR DA BARRA DE TERRA DO SEU RESPECTIVO QUADRO

LEGENDA

- — INTERRUPTOR
- — INTERRUPTOR PARALELO
- — TOMADA / INTERRUPTOR
- — TOMADA DUPLA h= 30 cm
- — TOMADA h= 120 cm
- — TOMADA h= 210 cm
- — TOMADA h= 200 cm circuito de sinalização e iluminação de emergência
- — PONTO DE ILUMINAÇÃO LED – 10W
- — PONTO DE ILUMINAÇÃO LED – 40W
- — QUADRO DE DISTRIBUIÇÃO DE FORÇA E LUZ

FASE	NEUTRO	RETORNO	TERRA

OBSERVAÇÃO:
* CIRCUITO 123 ILUMINAÇÃO E SINALIZAÇÃO DE EMERGÊNCIA

PROJETO ELÉTRICO
OBRA

PROJETO INTERNO ELÉTRICO
BLOCO JÁ EXISTENTE
ASSUNTO — ESCALA INDICADA

ELÉTRICA IRANI

MAFRA - SC	SET/2020
LOCAL	DATA
000418	1/2
ARQUIVO	PRANCHA

CORPO DE BOMBEIROS M. DO EST. DE S.C.
CLIENTE — INDICADA

ART	NUMERO PROJETO
7527496-3	

RESPONSÁVEL TÉCNICO

PROPRIETÁRIO

CORPO DE BOMBEIROS MILITAR DO ESTADO DE SANTA CATARINA
AV. PREF. FREDERICO HEYSE, 111

QDG 01

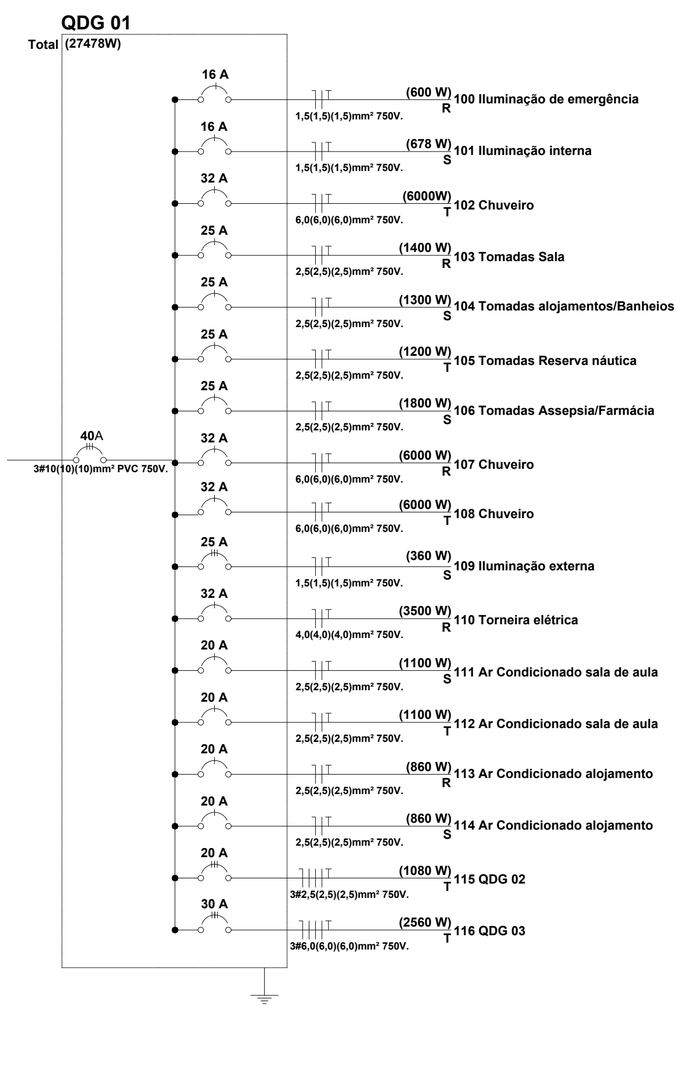

QDG 03

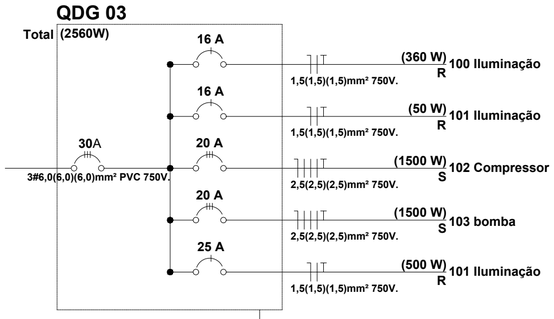

gov.br
Documento assinado digitalmente
EVANDRO HABLE
Data: 10/08/2026 16:43:58-0300
Verifique em https://validar.iti.gov.br

PROJETO ELÉTRICO

OBRA

PROJETO INTERNO ELÉTRICO
DIAGRAMA UNIFILAR

ASSUNTO — ESCALA: INDICADA

CORPO DE BOMBEIROS M. DO EST. DE S.C.

CLIENTE

ELÉTRICA IRANI

MAFRA - SC	SET/2020
LOCAL	DATA
000418	2/2
ARQUIVO	PRANCHA
7527496-3	
ART	NUMERO PROJETO

RESPONSÁVEL TÉCNICO

Peterson

PROPRIETÁRIO

CORPO DE BOMBEIROS MILITAR DO ESTADO DE SANTA CATARINA
AV. PREF. FREDERICO HEYSE, 111

O original deste documento é eletrônico e foi assinado utilizando Assinatura Digital ICP-Brasil por PETERSON COSTA DE OLIVEIRA em 29/09/2020 às 07:46:12.
Para verificar a autenticidade desta cópia impressa, acesse o site https://portal.sgpe.sea.sc.gov.br/portal-externo e informe o processo CBMSC 00014941/2020 e o código EI01DX51.